Priručnik za postavljanje

Split sustav za klimatizaciju

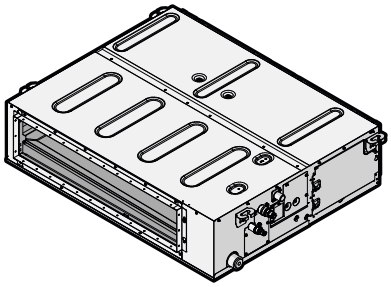

FBA35A2VEB
FBA50A2VEB
FBA60A2VEB
FBA71A2VEB
FBA100A2VEB
FBA125A2VEB
FBA140A2VEB

FBA35A2VEB9
FBA50A2VEB9
FBA60A2VEB9
FBA71A2VEB9

ADEA35A2VEB
ADEA50A2VEB
ADEA60A2VEB
ADEA71A2VEB
ADEA100A2VEB
ADEA125A2VEB

Priručnik za postavljanje
Split sustav za klimatizaciju

hrvatski

CE - DECLARATION-OF-CONFORMITY
CE - KONFORMITÄTSERKLÄRUNG
CE - DECLARATION-DE-CONFORMITE
CE - CONFORMITEITSVERKLARING
CE - DECLARACION-DE-CONFORMIDAD
CE - DICHIARAZIONE-DI-CONFORMITA
CE - ΔΗΛΩΣΗ ΣΥΜΜΟΡΦΩΣΗΣ
CE - DECLARAÇÃO-DE-CONFORMIDADE
CE - ЗАЯВЛЕНИЕ-О-СООТВЕТСТВИИ
CE - OVERENSSTEMMELSESERKLÆRING
CE - FÖRSÄKRAN-OM-ÖVERENSTÄMMELSE
CE - ERKLÆRING OM-SAMSVAR
CE - ILMOITUS-YHDENMUKAISUUDESTA
CE - PROHLÁŠENÍ-O-SHODĚ
CE - IZJAVA-O-USKLAĐENOSTI
CE - MEGFELELŐSÉGI-NYILATKOZAT
CE - DEKLARACJA-ZGODNOŚCI
CE - DECLARAŢIE-DE-CONFORMITATE
CE - IZJAVA O SKLADNOSTI
CE - VASTAVUSDEKLARATSIOON
CE - ДЕКЛАРАЦИЯ-ЗА-СЪОТВЕТСТВИЕ
CE - ATITIKTIES-DEKLARACIJA
CE - ATBILSTĪBAS-DEKLARĀCIJA
CE - VYHLÁSENIE-ZHODY
CE - UYGUNLUK-BEYANI

Daikin Industries Czech Republic s.r.o.

01 (GB) declares under its sole responsibility that the air conditioning models to which this declaration relates:
02 (D) erklärt auf seine alleinige Verantwortung daß die Modelle der Klimageräte für die diese Erklärung bestimmt ist:
03 (F) déclare sous sa seule responsabilité que les appareils d'air conditionné visés par la présente déclaration:
04 (NL) verklaart hierbij op eigen exclusieve verantwoordelijkheid dat de airconditioning units waarop deze verklaring betrekking heeft:
05 (E) declara baja su única responsabilidad que los modelos de aire acondicionado a los cuales hace referencia la declaración:
06 (I) dichiara sotto sua responsabilità che i condizionatori modello a cui è riferita questa dichiarazione:
07 (GR) δηλώνει με αποκλειστική της ευθύνη ότι τα μοντέλα των κλιματιστικών συσκευών στα οποία αναφέρεται η παρούσα δήλωση:
08 (P) declara sob sua exclusiva responsabilidade que os modelos de ar condicionado a que esta declaração se refere:
09 (RUS) заявляет, исключительно под свою ответственность, что модели кондиционеров воздуха, к которым относится настоящее заявление:
10 (DK) erklærer under eneansvar, at klimaanlægmodellerne, som denne deklaration vedrører:
11 (S) deklarerar i egenskap av huvudansvarig, att luftkonditioneringsmodellerna som berörs av denna deklaration innebär att:
12 (N) erklærer et fullstendig ansvar for at de luftkondisjoneringsmodeller som berøres av denne deklarasjon, innebærer at:
13 (FIN) ilmoittaa yksinomaan omalla vastuullaan, että tämän ilmoituksen tarkoittamat ilmastointilaitteiden mallit:
14 (CZ) prohlašuje ve své plné odpovědnosti, že modely klimatizace, k nimž se toto prohlášení vztahuje:
15 (HR) izjavljuje pod isključivo vlastitom odgovornošću da su modeli klima uređaja na koje se ova izjava odnosi:
16 (H) teljes felelőssége tudatában kijelenti, hogy a klímaberendezés modellek, melyekre e nyilatkozat vonatkozik:
17 (PL) deklaruje na własną i wyłączną odpowiedzialność, że modele klimatyzatorów, których dotyczy niniejsza deklaracja:
18 (RO) declară pe proprie răspundere că aparatele de aer condiţionat la care se referă această declaraţie:
19 (SLO) z vso odgovornostjo izjavlja, da so modeli klimatskih naprav, na katere se izjava nanaša:
20 (EST) kinnitab oma täielikul vastutusel, et käesoleva deklaratsiooni alla kuuluvad kliimaseadmete mudelid:
21 (BG) декларира на своя отговорност, че моделите климатична инсталация, за които се отнася тази декларация:
22 (LT) visiška savo atsakomybe skelbia, kad oro kondicionavimo prietaisų modeliai, kuriems yra taikoma ši deklaracija:
23 (LV) ar pilnu atbildību apliecina, ka tālāk uzskaitīto modeļu gaisa kondicionētāji, uz kuriem attiecas šī deklarācija:
24 (SK) vyhlasuje na vlastnú zodpovednosť, že tieto klimatizačné modely, na ktoré sa vzťahuje toto vyhlásenie:
25 (TR) tamamen kendi sorumluluğunda olmak üzere bu bildirinin ilgili olduğu klima modellerinin aşağıdaki gibi olduğunu beyan eder:

FBA35A2VEB, FBA50A2VEB, FBA60A2VEB, FBA71A2VEB, FBA100A2VEB, FBA125A2VEB, FBA140A2VEB,

01 are in conformity with the following standard(s) or other normative document(s), provided that these are used in accordance with our instructions:
02 der/den folgenden Norm(en) oder einem anderen Normdokument oder -dokumenten entspricht/entsprechen, unter der Voraussetzung, daß sie gemäß unseren Anweisungen eingesetzt werden:
03 sont conformes à la/aux norme(s) ou autre(s) document(s) normatif(s), pour autant qu'ils soient utilisés conformément à nos instructions:
04 conform de volgende norm(en) of één of meer andere bindende documenten zijn, op voorwaarde dat ze worden gebruikt overeenkomstig onze instructies:
05 están en conformidad con la(s) siguiente(s) norma(s) u otro(s) documento(s) normativo(s), siempre que sean utilizados de acuerdo con nuestras instrucciones:
06 sono conformi al(i) seguente(i) standard(s) o altro(i) documento(i) a carattere normativo, a patto che vengano usati in conformità alle nostre istruzioni:
07 είναι σύμφωνα με το(α) ακόλουθο(α) πρότυπο(α) ή άλλο έγγραφο(α) κανονισμών, υπό την προϋπόθεση ότι χρησιμοποιούνται σύμφωνα με τις οδηγίες μας:
08 estão em conformidade com a(s) seguinte(s) norma(s) ou outro(s) documento(s) normativo(s), desde que estes sejam utilizados de acordo com as nossas instruções:
09 соответствуют следующим стандартам или другим нормативным документам, при условии их использования согласно нашим инструкциям:
10 overholder følgende standard(er) eller andet/andre retningsgivende dokument(er), forudsat at disse anvendes i henhold til vore instrukser:
11 respektive utrustning är utförd i överensstämmelse med och följer följande standard(er) eller andra normgivande dokument, under förutsättning att användning sker i överensstämmelse med våra instruktioner:
12 respektive utstyr er i overensstemmelse med følgende standard(er) eller andre normgivende dokument(er), under forutsetning av at disse brukes i henhold til våre instrukser:
13 vastaavat seuraavien standardien ja muiden ohjeellisten dokumenttien vaatimuksia edellyttäen, että niitä käytetään ohjeidemme mukaisesti:
14 za předpokladu, že jsou využívány v souladu s našimi pokyny, odpovídají následujícím normám nebo normativním dokumentům:
15 u skladu sa slijedećim standardom(ima) ili drugim normativnim dokumentom(ima), uz uvjet da se oni koriste u skladu s našim uputama:
16 megfelelnek az alábbi szabvány(ok)nak vagy egyéb irányadó dokumentum(ok)nak, ha azokat előírás szerint használják:
17 spełniają wymogi następujących norm i innych dokumentów normalizacyjnych, pod warunkiem że używane są zgodnie z naszymi instrukcjami:
18 sunt în conformitate cu următorul (următoarele) standard(e) sau alt(e) document(e) normativ(e), cu condiţia ca acestea să fie utilizate în conformitate cu instrucţiunile noastre:
19 skladni z naslednjimi standardi in drugimi normativi, pod pogojem, da se uporabljajo v skladu z našimi navodili:
20 on vastavuses järgmis(t)e standardi(te)ga või teiste normatiivsete dokumentidega, kui neid kasutatakse vastavalt meie juhenditele:
21 съответстват на следните стандарти или други нормативни документи, при условие, че се използват съгласно нашите инструкции:
22 atitinka žemiau nurodytus standartus ir (arba) kitus norminius dokumentus su sąlyga, kad yra naudojami pagal mūsų nurodymus:
23 tad, ja lietoti atbilstoši ražotāja norādījumiem, atbilst sekojošiem standartiem un citiem normatīviem dokumentiem:
24 sú v zhode s nasledovnou(ými) normou(ami) alebo iným(i) normatívnym(i) dokumentom(ami), za predpokladu, že sa používajú v súlade s našim návodom:
25 ürünün, talimatlarımıza göre kullanılması koşuluyla aşağıdaki standartlar ve norm belirten belgelerle uyumludur:

EN60335-2-40,

01 following the provisions of:
02 gemäß den Vorschriften der:
03 conformément aux stipulations des:
04 overeenkomstig de bepalingen van:
05 siguiendo las disposiciones de:
06 secondo le prescrizioni per:
07 με τήρηση των διατάξεων των:
08 de acordo com o previsto em:
09 в соответствии с положениями:
10 under iagttagelse af bestemmelserne i:
11 enligt villkoren i:
12 gitt i henhold til bestemmelsene i:
13 noudattaen määräyksiä:
14 za dodržení ustanovení předpisu:
15 prema odredbama:
16 követi a(z):
17 zgodnie z postanowieniami Dyrektyw:
18 în urma prevederilor:
19 ob upoštevanju določb:
20 vastavalt nõuetele:
21 спедвайки клаузите на:
22 laikantis nuostatų, pateikiamų:
23 ievērojot prasības, kas noteiktas:
24 održiavajúc ustanovenia:
25 bunun koşullarına uygun olarak:

Machinery 2006/42/EC **
Electromagnetic Compatibility 2014/30/EU *
Low Voltage 2014/35/EU

01 Directives, as amended.
02 Direktiven, gemäß Änderung.
03 Directives, telles que modifiées.
04 Richtlijnen, zoals geamendeerd.
05 Directivas, según lo enmendado.
06 Direttive, come da modifica.
07 Οδηγιών, όπως έχουν τροποποιηθεί.
08 Directivas, conforme alteração em.
09 Директив со всеми поправками.
10 Direktiver, med senere ændringer.
11 Direktiv, med företagna ändringar.
12 Direktiver, med foretatte endringer.
13 Direktiivejä, sellaisina kuin ne ovat muutettuina.
14 v platném znění.
15 Smjernice, kako je izmijenjeno.
16 irányelv(ek) és módosításaik rendelkezéseit.
17 z późniejszymi poprawkami.
18 Directivelor, cu amendamentele respective.
19 Direktive z vsemi spremembami.
20 Direktiivid koos muudatustega.
21 Директиви, с техните изменения.
22 Direktyvose su papildymais.
23 Direktīvās un to papildinājumos.
24 Smernice, v platnom znení.
25 Değiştirilmiş hallerıyle Yönetmelikler.

01 **Note*** as set out in **<A>** and judged positively by **<B>** according to the **Certificate <C>**.
02 **Hinweis*** wie in **<A>** aufgeführt und von **<B>** positiv beurteilt gemäß **Zertifikat <C>**.
03 **Remarque*** tel que défini dans **<A>** et évalué positivement par **<B>** conformément au **Certificat <C>**.
04 **Bemerk*** zoals vermeld in **<A>** en positief beoordeeld door **<B>** overeenkomstig **Certificaat <C>**.
05 **Nota*** como se establece en **<A>** y es valorado positivamente por **<B>** de acuerdo con el **Certificado <C>**.
06 **Nota*** delineato nel **<A>** e giudicato positivamente da **<B>** secondo il **Certificato <C>**.
07 **Σημείωση*** όπως καθορίζεται στο **<A>** και κρίνεται θετικά από το **<B>** σύμφωνα με το **Πιστοποιητικό <C>**.
08 **Nota*** tal como estabelecido em **<A>** e com o parecer positivo de **<B>** de acordo com o **Certificado <C>**.
09 **Примечание*** как указано в **<A>** и в соответствии с положительным решением **<B>** согласно **Свидетельству <C>**.
10 **Bemærk*** som anført i **<A>** og positivt vurderet af **<B>** i henhold til **Certifikat <C>**.
11 **Information*** enligt **<A>** och godkänts av **<B>** enligt **Certifikatet <C>**.
12 **Merk*** som det fremkommer i **<A>** og gjennom positiv bedømmelse av **<B>** ifølge **Sertifikat <C>**.
13 **Huom*** jotka on esitetty asiakirjassa **<A>** ja jotka **<B>** on hyväksynyt **Sertifikaatin <C>** mukaisesti.
14 **Poznámka*** jak bylo uvedeno v **<A>** a pozitivně zjištěno **<B>** v souladu s **osvědčením <C>**.
15 **Napomena*** kako je izloženo u **<A>** i pozitivno ocijenjeno od strane **<B>** prema **Certifikatu <C>**.
16 **Megjegyzés*** a(z) **<A>** alapján, a(z) **<B>** igazolta a megfelelést, a(z) **<C>** **tanúsítvány** szerint.
17 **Uwaga*** zgodnie z dokumentacją **<A>**, pozytywną opinią **<B>** i **Świadectwem <C>**.
18 **Notă*** aşa cum este stabilit în **<A>** şi apreciat pozitiv de **<B>** în conformitate cu **Certificatul <C>**.
19 **Opomba*** kot je določeno v **<A>** in odobreno s strani **<B>** v skladu s **certifikatom <C>**.
20 **Märkus*** nagu on näidatud dokumendis **<A>** ja heaks kiidetud **<B>** järgi vastavalt **sertifikaadile <C>**.
21 **Забележка*** както е изложено в **<A>** и оценено положително от **<B>** съгласно **Сертификата <C>**.
22 **Pastaba*** kaip nustatyta **<A>** ir kaip teigiamai nuspręsta **<B>** pagal **Sertifikatą <C>**.
23 **Piezīmes*** kā norādīts **<A>** un atbilstoši **<B>** pozitīvajam vērtējumam saskaņā ar **sertifikātu <C>**.
24 **Poznámka*** ako bolo uvedené v **<A>** a pozitívne zistené **<B>** v súlade s **osvedčením <C>**.
25 **Not*** **<A>**'da belirtildiği gibi ve **<C>** **Sertifikasına** göre **<B>** tarafından olumlu olarak değerlendirildiği gibi.

<A>	**DAIKIN.TCF.033A3/03-2017**
<B>	**DEKRA (NB0344)**
<C>	**2178265.0551-EMC**

01** DICz*** is authorised to compile the Technical Construction File.
02** DICz*** hat die Berechtigung die Technische Konstruktionsakte zusammenzustellen.
03** DICz*** est autorisé à compiler le Dossier de Construction Technique.
04** DICz*** is bevoegd om het Technisch Constructiedossier samen te stellen.
05** DICz*** está autorizado a compilar el Archivo de Construcción Técnica.
06** DICz*** è autorizzata a redigere il File Tecnico di Costruzione.
07** Η DICz*** είναι εξουσιοδοτημένη να συντάξει τον Τεχνικό φάκελο κατασκευής.
08** A DICz*** está autorizada a compilar a documentação técnica de fabrico.
09** Компания DICz*** уполномочена составить Комплект технической документации.
10** DICz*** er autoriseret til at udarbejde de tekniske konstruktionsdata.
11** DICz*** är bemyndigade att sammanställa den tekniska konstruktionsfilen.
12** DICz*** har tillatelse til å kompilere den Tekniske konstruksjonsfilen.
13** DICz*** on valtuutettu laatimaan Teknisen asiakirjan.
14** Společnost DICz*** má oprávnění ke kompilaci souboru technické konstrukce.
15** DICz*** je ovlašten za izradu Datoteke o tehničkoj konstrukciji.
16** A DICz*** jogosult a műszaki konstrukciós dokumentáció összeállítására.
17** DICz*** ma upoważnienie do zbierania i opracowywania dokumentacji konstrukcyjnej.
18** DICz*** este autorizat să compileze Dosarul tehnic de construcţie.
19** DICz*** je pooblaščen za sestavo datoteke s tehnično mapo.
20** DICz*** on volitatud koostama tehnilist dokumentatsiooni.
21** DICz*** е оторизирана да състави Акта за техническа конструкция.
22** DICz*** yra įgaliota sudaryti šį techninės konstrukcijos failą.
23** DICz*** ir autorizēts sastādīt tehnisko dokumentāciju.
24** Spoločnosť DICz*** je oprávnená vytvoriť súbor technickej konštrukcie.
25** DICz*** Teknik Yapı Dosyasını derlemeye yetkilidir.

***DICz = Daikin Industries Czech Republic s.r.o.

3P480520-4A

DAIKIN

Tetsuya Baba
Managing Director
Pilsen, 2nd of May 2017

DAIKIN INDUSTRIES CZECH REPUBLIC s.r.o.
U Nové Hospody 1/1155, 301 00 Plzeň Skvrňany,
Czech Republic

CE - DECLARATION-OF-CONFORMITY
CE - KONFORMITÄTSERKLÄRUNG
CE - DECLARATION-DE-CONFORMITE
CE - CONFORMITEITSVERKLARING
CE - DECLARACION-DE-CONFORMIDAD
CE - DICHIARAZIONE-DI-CONFORMITA
CE - ΔΗΛΩΣΗ ΣΥΜΜΟΡΦΩΣΗΣ
CE - DECLARAÇÃO-DE-CONFORMIDADE
CE - ЗАЯВЛЕНИЕ-О-СООТВЕТСТВИИ
CE - OVERENSSTEMMELSESERKLÆRING
CE - FÖRSÄKRAN-OM-ÖVERENSTÄMMELSE
CE - ERKLÆRING OM-SAMSVAR
CE - ILMOITUŞ-YHDENMUKAISUUDESTA
CE - PROHLÁŠENÍ-O-SHODĚ
CE - IZJAVA-O-USKLAĐENOSTI
CE - MEGFELELŐSÉGI-NYILATKOZAT
CE - DEKLARACJA-ZGODNOŚCI
CE - DECLARAŢIE-DE-CONFORMITATE
CE - IZJAVA O SKLADNOSTI
CE - VASTAVUSDEKLARATSIOON
CE - ДЕКЛАРАЦИЯ-ЗА-СЪОТВЕТСТВИЕ
CE - ATITIKTIES-DEKLARACIJA
CE - ATBILSTĪBAS-DEKLARĀCIJA
CE - VYHLÁSENIE-ZHODY
CE - UYGUNLUK-BEYANI

Daikin Industries Czech Republic s.r.o.

01 (GB) declares under its sole responsibility that the air conditioning models to which this declaration relates:
02 (D) erklärt auf seine alleinige Verantwortung daß die Modelle der Klimageräte für die diese Erklärung bestimmt ist:
03 (F) déclare sous sa seule responsabilité que les appareils d'air conditionné visés par la présente déclaration:
04 (NL) verklaart hierbij op eigen exclusieve verantwoordelijkheid dat de airconditioning units waarop deze verklaring betrekking heeft:
05 (E) declara baja su única responsabilidad que los modelos de aire acondicionado a los cuales hace referencia la declaración:
06 (I) dichiara sotto sua responsabilità che i condizionatori modello a cui è riferita questa dichiarazione:
07 (GR) δηλώνει με αποκλειστική της ευθύνη ότι τα μοντέλα των κλιματιστικών συσκευών στα οποία αναφέρεται η παρούσα δήλωση:
08 (P) declara sob sua exclusiva responsabilidade que os modelos de ar condicionado a que esta declaração se refere:
09 (RUS) заявляет, исключительно под свою ответственность, что модели кондиционеров воздуха, к которым относится настоящее заявление:
10 (DK) erklærer under eneansvar, at klimaanlægmodellerne, som denne deklaration vedrører:
11 (S) deklarerar i egenskap av huvudansvarig, att luftkonditioneringsmodellerna som berörs av denna deklaration innebär att:
12 (N) erklærer et fullstendig ansvar for at de luftkondisjoneringsmodeller som berøres av denne deklarasjon, innebærer at:
13 (FIN) ilmoittaa yksinomaan omalla vastuullaan, että tämän ilmoituksen tarkoittamat ilmastointilaitteiden mallit:
14 (CZ) prohlašuje ve své plné odpovědnosti, že modely klimatizace, k nimž se toto prohlášení vztahuje:
15 (HR) izjavljuje pod isključivo vlastitom odgovornošću da su modeli klima uređaja na koje se ova izjava odnosi:
16 (H) teljes felelőssége tudatában kijelenti, hogy a klímaberendezés modellek, melyekre e nyilatkozat vonatkozik:
17 (PL) deklaruje na własną i wyłączną odpowiedzialność, że modele klimatyzatorów, których dotyczy niniejsza deklaracja:
18 (RO) declară pe proprie răspundere că aparatele de aer condiţionat la care se referă această declaraţie:
19 (SLO) z vso odgovornostjo izjavlja, da so modeli klimatskih naprav, na katere se izjava nanaša:
20 (EST) kinnitab oma täielikul vastutusel, et käesoleva deklaratsiooni alla kuuluvad kliimaseadmete mudelid:
21 (BG) декларира на своя отговорност, че моделите климатична инсталация, за които се отнася тази декларация:
22 (LT) visiška savo atsakomybe skelbia, kad oro kondicionavimo prietaisų modeliai, kuriems yra taikoma ši deklaracija:
23 (LV) ar pilnu atbildību apliecina, ka tālāk uzskaitīto modeļu gaisa kondicionētāji, uz kuriem attiecas šī deklarācija:
24 (SK) vyhlasuje na vlastnú zodpovednosť, že tieto klimatizačné modely, na ktoré sa vzťahuje toto vyhlásenie:
25 (TR) tamamen kendi sorumluluğunda olmak üzere bu bildirinin ilgili olduğu klima modellerinin aşağıdaki gibi olduğunu beyan eder:

FBA35A2VEB9, FBA50A2VEB9, FBA60A2VEB9, FBA71A2VEB9,

01 are in conformity with the following standard(s) or other normative document(s), provided that these are used in accordance with our instructions:
02 der/den folgenden Norm(en) oder einem anderen Normdokument oder -dokumenten entspricht/entsprechen, unter der Voraussetzung, daß sie gemäß unseren Anweisungen eingesetzt werden:
03 sont conformes à la/aux norme(s) ou autre(s) document(s) normatif(s), pour autant qu'ils soient utilisés conformément à nos instructions:
04 conform de volgende norm(en) of één of meer andere bindende documenten zijn, op voorwaarde dat ze worden gebruikt overeenkomstig onze instructies:
05 están en conformidad con la(s) siguiente(s) norma(s) u otro(s) documento(s) normativo(s), siempre que sean utilizados de acuerdo con nuestras instrucciones:
06 sono conformi al(i) seguente(i) standard(s) o altro(i) documento(i) a carattere normativo, a patto che vengano usati in conformità alle nostre istruzioni:
07 είναι σύμφωνα με το(α) ακόλουθο(α) πρότυπο(α) ή άλλο έγγραφο(α) κανονισμών, υπό την προϋπόθεση ότι χρησιμοποιούνται σύμφωνα με τις οδηγίες μας:
08 estão em conformidade com a(s) seguinte(s) norma(s) ou outro(s) documento(s) normativo(s), desde que estes sejam utilizados de acordo com as nossas instruções:
09 соответствуют следующим стандартам или другим нормативным документам, при условии их использования согласно нашим инструкциям:
10 overholder følgende standard(er) eller andet/andre retningsgivende dokument(er), forudsat at disse anvendes i henhold til vore instrukser:
11 respektive utrustning är utförd i överensstämmelse med och följer följande standard(er) eller andra normgivande dokument, under förutsättning att användning sker i överensstämmelse med våra instruktioner:
12 respektive utstyr er i overensstemmelse med følgende standard(er) eller andre normgivende dokument(er), under forutsetning av at disse brukes i henhold til våre instrukser:
13 vastaavat seuraavien standardien ja muiden ohjeellisten dokumenttien vaatimuksia edellyttäen, että niitä käytetään ohjeidemme mukaisesti:
14 za předpokladu, že jsou využívány v souladu s našimi pokyny, odpovídají následujícím normám nebo normativním dokumentům:
15 u skladu sa slijedećim standardom(ima) ili drugim normativnim dokumentom(ima), uz uvjet da se oni koriste u skladu s našim uputama:
16 megfelelnek az alábbi szabvány(ok)nak vagy egyéb irányadó dokumentum(ok)nak, ha azokat előírás szerint használják:
17 spełniają wymogi następujących norm i innych dokumentów normalizacyjnych, pod warunkiem że używane są zgodnie z naszymi instrukcjami:
18 sunt în conformitate cu următorul (următoarele) standard(e) sau alt(e) document(e) normativ(e), cu condiţia ca acestea să fie utilizate în conformitate cu instrucţiunile noastre:
19 skladni z naslednjimi standardi in drugimi normativi, pod pogojem, da se uporabljajo v skladu z našimi navodili:
20 on vastavuses järgmis(t)e standardi(te)ga või teiste normatiivsete dokumentidega, kui neid kasutatakse vastavalt meie juhenditele:
21 съответстват на следните стандарти или други нормативни документи, при условие, че се използват съгласно нашите инструкции:
22 atitinka žemiau nurodytus standartus ir (arba) kitus norminius dokumentus su sąlyga, kad yra naudojami pagal mūsų nurodymus:
23 tad, ja lietoti atbilstoši ražotāja norādījumiem, atbilst sekojošiem standartiem un citiem normatīviem dokumentiem:
24 sú v zhode s nasledovnou(ými) normou(ami) alebo iným(i) normatívnym(i) dokumentom(ami), za predpokladu, že sa používajú v súlade s naším návodom:
25 ürünün, talimatlarımıza göre kullanılması koşuluyla aşağıdaki standartlar ve norm belirten belgelerle uyumludur:

EN60335-2-40,

01 following the provisions of:
02 gemäß den Vorschriften der:
03 conformément aux stipulations des:
04 overeenkomstig de bepalingen van:
05 siguiendo las disposiciones de:
06 secondo le prescrizioni per:
07 με τήρηση των διατάξεων των:
08 de acordo com o previsto em:
09 в соответствии с положениями:
10 under iagttagelse af bestemmelserne i:
11 enligt villkoren i:
12 gitt i henhold til bestemmelsene i:
13 noudattaen määräyksiä:
14 za dodržení ustanovení předpisu:
15 prema odredbama:
16 követi a(z):
17 zgodnie z postanowieniami Dyrektyw:
18 în urma prevederilor:
19 ob upoštevanju določb:
20 vastavalt nõuetele:
21 спедвайки клаузите на:
22 laikantis nuostatų, pateikiamų:
23 ievērojot prasības, kas noteiktas:
24 održiavajúc ustanovenia:
25 bunun koşullarına uygun olarak:

Machinery 2006/42/EC **
Low Voltage 2014/35/EU
Electromagnetic Compatibility 2014/30/EU *

01 Directives, as amended.
02 Direktiven, gemäß Änderung.
03 Directives, telles que modifiées.
04 Richtlijnen, zoals geamendeerd.
05 Directivas, según lo enmendado.
06 Direttive, come da modifica.
07 Οδηγιών, όπως έχουν τροποποιηθεί.
08 Directivas, conforme alteração em.
09 Директив со всеми поправками.
10 Direktiver, med senere ændringer.
11 Direktiv, med företagna ändringar.
12 Direktiver, med foretatte endringer.
13 Direktiivejä, sellaisina kuin ne ovat muutettuina.
14 v platném znění.
15 Smjernice, kako je izmijenjeno.
16 irányelv(ek) és módosításaik rendelkezéseit.
17 z późniejszymi poprawkami.
18 Directivelor, cu amendamentele respective.
19 Direktive z vsemi spremembami.
20 Direktiivid koos muudatustega.
21 Директиви, с техните изменения.
22 Direktyvose su papildymais.
23 Direktīvās un to papildinājumos.
24 Smernice, v platnom znení.
25 Değiştirilmiş hallerıyle Yönetmelikler.

01 Note* as set out in <A> and judged positively by <B> according to the **Certificate** <C>.
02 Hinweis* wie in <A> aufgeführt und von <B> positiv beurteilt gemäß **Zertifikat** <C>.
03 Remarque* tel que défini dans <A> et évalué positivement par <B> conformément au **Certificat** <C>.
04 Bemerk* zoals vermeld in <A> en positief beoordeeld door <B> overeenkomstig **Certificaat** <C>.
05 Nota* como se establece en <A> y es valorado positivamente por <B> de acuerdo con el **Certificado** <C>.
06 Nota* delineato nel <A> e giudicato positivamente da <B> secondo il **Certificato** <C>.
07 Σημείωση* όπως καθορίζεται στο <A> και κρίνεται θετικά από το <B> σύμφωνα με το **Πιστοποιητικό** <C>.
08 Nota* tal como estabelecido em <A> e com o parecer positivo de <B> de acordo com o **Certificado** <C>.
09 Примечание* как указано в <A> и в соответствии с положительным решением <B> согласно **Свидетельству** <C>.
10 Bemærk* som anført i <A> og positivt vurderet af <B> i henhold til **Certifikat** <C>.
11 Information* enligt <A> och godkänts av <B> enligt **Certifikatet** <C>.
12 Merk* som det fremkommer i <A> og gjennom positiv bedømmelse av <B> ifølge **Sertifikat** <C>.
13 Huom* jotka on esitetty asiakirjassa <A> ja jotka <B> on hyväksynyt **Sertifikaatin** <C> mukaisesti.
14 Poznámka* jak bylo uvedeno v <A> a pozitivně zjištěno <B> v souladu s **osvědčením** <C>.
15 Napomena* kako je izloženo u <A> i pozitivno ocijenjeno od strane <B> prema **Certifikatu** <C>.
16 Megjegyzés* a(z) <A> alapján, a(z) <B> igazolta a megfelelést, a(z) <C> **tanúsítvány** szerint.
17 Uwaga* zgodnie z dokumentacją <A>, pozytywną opinią <B> i **Świadectwem** <C>.
18 Notă* aşa cum este stabilit în <A> şi apreciat pozitiv de <B> în conformitate cu **Certificatul** <C>.
19 Opomba* kot je določeno v <A> in odobreno s strani <B> v skladu s **certifikatom** <C>.
20 Märkus* nagu on näidatud dokumendis <A> ja heaks kiidetud <B> järgi vastavalt **sertifikaadile** <C>.
21 Забележка* както е изложено в <A> и оценено положително от <B> съгласно **Сертификата** <C>.
22 Pastaba* kaip nustatyta <A> ir kaip teigiamai nuspręsta <B> pagal **Sertifikatą** <C>.
23 Piezīmes* kā norādīts <A> un atbilstoši <B> pozitīvajam vērtējumam saskaņā ar **sertifikātu** <C>.
24 Poznámka* ako bolo uvedené v <A> a pozitívne zistené <B> v súlade s **osvedčením** <C>.
25 Not* <A>'da belirtildiği gibi ve <C> **Sertifikasına** göre <B> tarafından olumlu olarak değerlendirildiği gibi.

<A>	DAIKIN.TCF.033A10/10-2018
<B>	DEKRA (NB0344)
<C>	2178265.0551-EMC

01** DICz*** is authorised to compile the Technical Construction File.
02** DICz*** hat die Berechtigung die Technische Konstruktionsakte zusammenzustellen.
03** DICz*** est autorisé à compiler le Dossier de Construction Technique.
04** DICz*** is bevoegd om het Technisch Constructiedossier samen te stellen.
05** DICz*** está autorizado a compilar el Archivo de Construcción Técnica.
06** DICz*** è autorizzata a redigere il File Tecnico di Costruzione.
07** Η DICz*** είναι εξουσιοδοτημένη να συντάξει τον Τεχνικό φάκελο κατασκευής.
08** A DICz*** está autorizada a compilar a documentação técnica de fabrico.
09** Компания DICz*** уполномочена составить Комплект технической документации.
10** DICz*** er autoriseret til at udarbejde de tekniske konstruktionsdata.
11** DICz*** är bemyndigade att sammanställa den tekniska konstruktionsfilen.
12** DICz*** har tillatelse til å kompilere den Tekniske konstruksjonsfilen.
13** DICz*** on valtuutettu laatimaan Teknisen asiakirjan.
14** Společnost DICz*** má oprávnění ke kompilaci souboru technické konstrukce.
15** DICz*** je ovlašten za izradu Datoteke o tehničkoj konstrukciji.
16** A DICz*** jogosult a műszaki konstrukciós dokumentáció összeállítására.
17** DICz*** ma upoważnienie do zbierania i opracowywania dokumentacji konstrukcyjnej.
18** DICz*** este autorizat să compileze Dosarul tehnic de construcţie.
19** DICz*** je pooblaščen za sestavo datoteke s tehnično mapo.
20** DICz*** on volitatud koostama tehnilist dokumentatsiooni.
21** DICz*** е оторизирана да състави Акта за техническа конструкция.
22** DICz*** yra įgaliota sudaryti šį techninės konstrukcijos failą.
23** DICz*** ir autorizēts sastādīt tehnisko dokumentāciju.
24** Spoločnosť DICz*** je oprávnená vytvoriť súbor technickej konštrukcie.
25** DICz*** Teknik Yapı Dosyasını derlemeye yetkilidir.

***DICz = Daikin Industries Czech Republic s.r.o.

3P480520-8B

DAIKIN

Yasuto Hiraoka
Managing Director
Pilsen, 1st of November 2018

DAIKIN INDUSTRIES CZECH REPUBLIC s.r.o.
U Nové Hospody 1/1155, 301 00 Plzeň Skvrňany,
Czech Republic

CE - DECLARATION-OF-CONFORMITY
CE - KONFORMITÄTSERKLÄRUNG
CE - DECLARATION-DE-CONFORMITE
CE - CONFORMITEITSVERKLARING
CE - DECLARACION-DE-CONFORMIDAD
CE - DICHIARAZIONE-DI-CONFORMITA
CE - ΔΗΛΩΣΗ ΣΥΜΜΟΡΦΩΣΗΣ
CE - DECLARAÇÃO-DE-CONFORMIDADE
CE - ЗАЯВЛЕНИЕ-О-СООТВЕТСТВИИ
CE - OVERENSSTEMMELSESERKLÆRING
CE - FÖRSÄKRAN-OM-ÖVERENSTÄMMELSE
CE - ERKLÆRING OM-SAMSVAR
CE - ILMOITUS-YHDENMUKAISUUDESTA
CE - PROHLÁŠENÍ-O-SHODĚ
CE - IZJAVA-O-USKLAĐENOSTI
CE - MEGFELELŐSÉGI-NYILATKOZAT
CE - DEKLARACJA-ZGODNOŚCI
CE - DECLARAŢIE-DE-CONFORMITATE
CE - IZJAVA O SKLADNOSTI
CE - VASTAVUSDEKLARATSIOON
CE - ДЕКЛАРАЦИЯ-ЗА-СЪОТВЕТСТВИЕ
CE - ATITIKTIES-DEKLARACIJA
CE - ATBILSTĪBAS-DEKLARĀCIJA
CE - VYHLÁSENIE-ZHODY
CE - UYGUNLUK-BEYANI

Daikin Industries Czech Republic s.r.o.

01 (GB) declares under its sole responsibility that the air conditioning models to which this declaration relates:
02 (D) erklärt auf seine alleinige Verantwortung daß die Modelle der Klimageräte für die diese Erklärung bestimmt ist:
03 (F) déclare sous sa seule responsabilité que les appareils d'air conditionné visés par la présente déclaration:
04 (NL) verklaart hierbij op eigen exclusieve verantwoordelijkheid dat de airconditioning units waarop deze verklaring betrekking heeft:
05 (E) declara baja su única responsabilidad que los modelos de aire acondicionado a los cuales hace referencia la declaración:
06 (I) dichiara sotto sua responsabilità che i condizionatori modello a cui è riferita questa dichiarazione:
07 (GR) δηλώνει με αποκλειστική της ευθύνη ότι τα μοντέλα των κλιματιστικών συσκευών στα οποία αναφέρεται η παρούσα δήλωση:
08 (P) declara sob sua exclusiva responsabilidade que os modelos de ar condicionado a que esta declaração se refere:
09 (RUS) заявляет, исключительно под свою ответственность, что модели кондиционеров воздуха, к которым относится настоящее заявление:
10 (DK) erklærer under eneansvar, at klimaanlægmodellerne, som denne deklaration vedrører:
11 (S) deklarerar i egenskap av huvudansvarig, att luftkonditioneringsmodellerna som berörs av denna deklaration innebär att:
12 (N) erklærer et fullstendig ansvar for at de luftkondisjoneringsmodeller som berøres av denne deklarasjon, innebærer at:
13 (FIN) ilmoittaa yksinomaan omalla vastuullaan, että tämän ilmoituksen tarkoittamat ilmastointilaitteiden mallit:
14 (CZ) prohlašuje ve své plné odpovědnosti, že modely klimatizace, k nimž se toto prohlášení vztahuje:
15 (HR) izjavljuje pod isključivo vlastitom odgovornošću da su modeli klima uređaja na koje se ova izjava odnosi:
16 (H) teljes felelőssége tudatában kijelenti, hogy a klímaberendezés modellek, melyekre e nyilatkozat vonatkozik:
17 (PL) deklaruje na własną i wyłączną odpowiedzialność, że modele klimatyzatorów, których dotyczy niniejsza deklaracja:
18 (RO) declară pe proprie răspundere că aparatele de aer condiţionat la care se referă această declaraţie:
19 (SLO) z vso odgovornostjo izjavlja, da so modeli klimatskih naprav, na katere se izjava nanaša:
20 (EST) kinnitab oma täielikul vastutusel, et käesoleva deklaratsiooni alla kuuluvad kliimaseadmete mudelid:
21 (BG) декларира на своя отговорност, че моделите климатична инсталация, за които се отнася тази декларация:
22 (LT) visiška savo atsakomybe skelbia, kad oro kondicionavimo prietaisų modeliai, kuriems yra taikoma ši deklaracija:
23 (LV) ar pilnu atbildību apliecina, ka tālāk uzskaitīto modeļu gaisa kondicionētāji, uz kuriem attiecas šī deklarācija:
24 (SK) vyhlasuje na vlastnú zodpovednosť, že tieto klimatizačné modely, na ktoré sa vzťahuje toto vyhlásenie:
25 (TR) tamamen kendi sorumluluğunda olmak üzere bu bildirinin ilgili olduğu klima modellerinin aşağıdaki gibi olduğunu beyan eder:

ADEA35A2VEB, ADEA50A2VEB, ADEA60A2VEB, ADEA71A2VEB, ADEA100A2VEB, ADEA125A2VEB,

01 are in conformity with the following standard(s) or other normative document(s), provided that these are used in accordance with our instructions:
02 der/den folgenden Norm(en) oder einem anderen Normdokument oder -dokumenten entspricht/entsprechen, unter der Voraussetzung, daß sie gemäß unseren Anweisungen eingesetzt werden:
03 sont conformes à la/aux norme(s) ou autre(s) document(s) normatif(s), pour autant qu'ils soient utilisés conformément à nos instructions:
04 conform de volgende norm(en) of één of meer andere bindende documenten zijn, op voorwaarde dat ze worden gebruikt overeenkomstig onze instructies:
05 están en conformidad con la(s) siguiente(s) norma(s) u otro(s) documento(s) normativo(s), siempre que sean utilizados de acuerdo con nuestras instrucciones:
06 sono conformi al(i) seguente(i) standard(s) o altro(i) documento(i) a carattere normativo, a patto che vengano usati in conformità alle nostre istruzioni:
07 είναι σύμφωνα με το(α) ακόλουθο(α) πρότυπο(α) ή άλλο έγγραφο(α) κανονισμών, υπό την προϋπόθεση ότι χρησιμοποιούνται σύμφωνα με τις οδηγίες μας:
08 estão em conformidade com a(s) seguinte(s) norma(s) ou outro(s) documento(s) normativo(s), desde que estes sejam utilizados de acordo com as nossas instruções:
09 соответствуют следующим стандартам или другим нормативным документам, при условии их использования согласно нашим инструкциям:
10 overholder følgende standard(er) eller andet/andre retningsgivende dokument(er), forudsat at disse anvendes i henhold til vore instrukser:
11 respektive utrustning är utförd i överensstämmelse med och följer följande standard(er) eller andra normgivande dokument, under förutsättning att användning sker i överensstämmelse med våra instruktioner:
12 respektive utstyr er i overensstemmelse med følgende standard(er) eller andre normgivende dokument(er), under forutsetning av at disse brukes i henhold til våre instrukser:
13 vastaavat seuraavien standardien ja muiden ohjeellisten dokumenttien vaatimuksia edellyttäen, että niitä käytetään ohjeidemme mukaisesti:
14 za předpokladu, že jsou využívány v souladu s našimi pokyny, odpovídají následujícím normám nebo normativním dokumentům:
15 u skladu sa slijedećim standardom(ima) ili drugim normativnim dokumentom(ima), uz uvjet da se oni koriste u skladu s našim uputama:
16 megfelelnek az alábbi szabvány(ok)nak vagy egyéb irányadó dokumentum(ok)nak, ha azokat előírás szerint használják:
17 spełniają wymogi następujących norm i innych dokumentów normalizacyjnych, pod warunkiem że używane są zgodnie z naszymi instrukcjami:
18 sunt în conformitate cu următorul (următoarele) standard(e) sau alt(e) document(e) normativ(e), cu condiţia ca acestea să fie utilizate în conformitate cu instrucţiunile noastre:
19 skladni z naslednjimi standardi in drugimi normativi, pod pogojem, da se uporabljajo v skladu z našimi navodili:
20 on vastavuses järgmis(t)e standardi(te)ga või teiste normatiivsete dokumentidega, kui neid kasutatakse vastavalt meie juhenditele:
21 съответстват на следните стандарти или други нормативни документи, при условие, че се използват съгласно нашите инструкции:
22 atitinka žemiau nurodytus standartus ir (arba) kitus norminius dokumentus su sąlyga, kad yra naudojami pagal mūsų nurodymus:
23 tad, ja lietoti atbilstoši ražotāja norādījumiem, atbilst sekojošiem standartiem un citiem normatīviem dokumentiem:
24 sú v zhode s nasledovnou(ými) normou(ami) alebo iným(i) normatívnym(i) dokumentom(ami), za predpokladu, že sa používajú v súlade s naším návodom:
25 ürünün, talimatlarımıza göre kullanılması koşuluyla aşağıdaki standartlar ve norm belirten belgelerle uyumludur:

EN60335-2-40,

01 following the provisions of:
02 gemäß den Vorschriften der:
03 conformément aux stipulations des:
04 overeenkomstig de bepalingen van:
05 siguiendo las disposiciones de:
06 secondo le prescrizioni per:
07 με τήρηση των διατάξεων των:
08 de acordo com o previsto em:
09 в соответствии с положениями:
10 under iagttagelse af bestemmelserne i:
11 enligt villkoren i:
12 gitt i henhold til bestemmelsene i:
13 noudattaen määräyksiä:
14 za dodržení ustanovení předpisu:
15 prema odredbama:
16 követi a(z):
17 zgodnie z postanowieniami Dyrektyw:
18 în urma prevederilor:
19 ob upoštevanju določb:
20 vastavalt nõuetele:
21 спедвайки клаузите на:
22 laikantis nuostatų, pateikiamų:
23 ievērojot prasības, kas noteiktas:
24 održiavajúc ustanovenia:
25 bunun koşullarına uygun olarak:

Machinery 2006/42/EC **
Low Voltage 2014/35/EU
Electromagnetic Compatibility 2014/30/EU *

01 Directives, as amended.
02 Direktiven, gemäß Änderung.
03 Directives, telles que modifiées.
04 Richtlijnen, zoals geamendeerd.
05 Directivas, según lo enmendado.
06 Direttive, come da modifica.
07 Οδηγιών, όπως έχουν τροποποιηθεί.
08 Directivas, conforme alteração em.
09 Директив со всеми поправками.
10 Direktiver, med senere ændringer.
11 Direktiv, med företagna ändringar.
12 Direktiver, med foretatte endringer.
13 Direktiivejä, sellaisina kuin ne ovat muutettuina.
14 v platném znění.
15 Smjernice, kako je izmijenjeno.
16 irányelv(ek) és módosításaik rendelkezéseit.
17 z późniejszymi poprawkami.
18 Directivelor, cu amendamentele respective.
19 Direktive z vsemi spremembami.
20 Direktiivid koos muudatustega.
21 Директиви, с техните изменения.
22 Direktyvose su papildymais.
23 Direktīvās un to papildinājumos.
24 Smernice, v platnom znení.
25 Değiştirilmiş hallerıyle Yönetmelikler.

01 Note* as set out in <A> and judged positively by <B> according to the **Certificate** <C>.
02 Hinweis* wie in <A> aufgeführt und von <B> positiv beurteilt gemäß **Zertifikat** <C>.
03 Remarque* tel que défini dans <A> et évalué positivement par <B> conformément au **Certificat** <C>.
04 Bemerk* zoals vermeld in <A> en positief beoordeeld door <B> overeenkomstig **Certificaat** <C>.
05 Nota* como se establece en <A> y es valorado positivamente por <B> de acuerdo con el **Certificado** <C>.
06 Nota* delineato nel <A> e giudicato positivamente da <B> secondo il **Certificato** <C>.
07 Σημείωση* όπως καθορίζεται στο <A> και κρίνεται θετικά από το <B> σύμφωνα με το **Πιστοποιητικό** <C>.
08 Nota* tal como estabelecido em <A> e com o parecer positivo de <B> de acordo com o **Certificado** <C>.
09 Примечание* как указано в <A> и в соответствии с положительным решением <B> согласно **Свидетельству** <C>.
10 Bemærk* som anført i <A> og positivt vurderet af <B> i henhold til **Certifikat** <C>.
11 Information* enligt <A> och godkänts av <B> enligt **Certifikatet** <C>.
12 Merk* som det fremkommer i <A> og gjennom positiv bedømmelse av <B> ifølge **Sertifikat** <C>.
13 Huom* jotka on esitetty asiakirjassa <A> ja jotka <B> on hyväksynyt **Sertifikaatin** <C> mukaisesti.
14 Poznámka* jak bylo uvedeno v <A> a pozitivně zjištěno <B> v souladu s **osvědčením** <C>.
15 Napomena* kako je izloženo u <A> i pozitivno ocijenjeno od strane <B> prema **Certifikatu** <C>.
16 Megjegyzés* a(z) <A> alapján, a(z) <B> igazolta a megfelelést, a(z) <C> **tanúsítvány** szerint.
17 Uwaga* zgodnie z dokumentacją <A>, pozytywną opinią <B> i **Świadectwem** <C>.
18 Notă* aşa cum este stabilit în <A> şi apreciat pozitiv de <B> în conformitate cu **Certificatul** <C>.
19 Opomba* kot je določeno v <A> in odobreno s strani <B> v skladu s **certifikatom** <C>.
20 Märkus* nagu on näidatud dokumendis <A> ja heaks kiidetud <B> järgi vastavalt **sertifikaadile** <C>.
21 Забележка* както е изложено в <A> и оценено положително от <B> съгласно **Сертификата** <C>.
22 Pastaba* kaip nustatyta <A> ir kaip teigiamai nuspręsta <B> pagal **Sertifikatą** <C>.
23 Piezīmes* kā norādīts <A> un atbilstoši <B> pozitīvajam vērtējumam saskaņā ar **sertifikātu** <C>.
24 Poznámka* ako bolo uvedené v <A> a pozitívne zistené <B> v súlade s **osvedčením** <C>.
25 Not* <A>'da belirtildiği gibi ve <C> **Sertifikasına** göre <B> tarafından olumlu olarak değerlendirildiği gibi.

<A>	DAIKIN.TCF.033A12/10-2018
<B>	DEKRA (NB0344)
<C>	2178265.0551-EMC

01** DICz*** is authorised to compile the Technical Construction File.
02** DICz*** hat die Berechtigung die Technische Konstruktionsakte zusammenzustellen.
03** DICz*** est autorisé à compiler le Dossier de Construction Technique.
04** DICz*** is bevoegd om het Technisch Constructiedossier samen te stellen.
05** DICz*** está autorizado a compilar el Archivo de Construcción Técnica.
06** DICz*** è autorizzata a redigere il File Tecnico di Costruzione.
07** Η DICz*** είναι εξουσιοδοτημένη να συντάξει τον Τεχνικό φάκελο κατασκευής.
08** A DICz*** está autorizada a compilar a documentação técnica de fabrico.
09** Компания DICz*** уполномочена составить Комплект технической документации.
10** DICz*** er autoriseret til at udarbejde de tekniske konstruktionsdata.
11** DICz*** är bemyndigade att sammanställa den tekniska konstruktionsfilen.
12** DICz*** har tillatelse til å kompilere den Tekniske konstruksjonsfilen.
13** DICz*** on valtuutettu laatimaan Teknisen asiakirjan.
14** Společnost DICz*** má oprávnění ke kompilaci souboru technické konstrukce.
15** DICz*** je ovlašten za izradu Datoteke o tehničkoj konstrukciji.
16** A DICz*** jogosult a műszaki konstrukciós dokumentáció összeállítására.
17** DICz*** ma upoważnienie do zbierania i opracowywania dokumentacji konstrukcyjnej.
18** DICz*** este autorizat să compileze Dosarul tehnic de construcţie.
19** DICz*** je pooblaščen za sestavo datoteke s tehnično mapo.
20** DICz*** on volitatud koostama tehnilist dokumentatsiooni.
21** DICz*** е оторизирана да състави Акта за техническа конструкция.
22** DICz*** yra įgaliota sudaryti šį techninės konstrukcijos failą.
23** DICz*** ir autorizēts sastādīt tehnisko dokumentāciju.
24** Spoločnosť DICz*** je oprávnená vytvoriť súbor technickej konštrukcie.
25** DICz*** Teknik Yapı Dosyasını derlemeye yetkilidir.

***DICz = Daikin Industries Czech Republic s.r.o.

3P480520-11C

DAIKIN

Yasuto Hiraoka
Managing Director
Pilsen, 1st of November 2018

DAIKIN INDUSTRIES CZECH REPUBLIC s.r.o.
U Nové Hospody 1/1155, 301 00 Plzeň Skvrňany,
Czech Republic

Sadržaj

1 O dokumentaciji 5
1.1 O ovom dokumentu 5

2 O pakiranju 5
2.1 Unutarnja jedinica 5
2.1.1 Za uklanjanje dodatnog pribora s unutarnje jedinice 5

3 O jedinicama i opcijama 6
3.1 Raspored sustava 6

4 Priprema 6
4.1 Priprema mjesta ugradnje 6
4.1.1 Zahtjevi za mjesto postavljanja unutarnje jedinice 6

5 Instalacija 7
5.1 Montaža unutarnje jedinice 7
5.1.1 Smjernice kod postavljanja unutarnje jedinice 7
5.1.2 Smjernice kod postavljanja kanala 8
5.1.3 Smjernice pri postavljanju odvodnog cjevovoda 8
5.2 Priključivanje cjevovoda rashladnog sredstva 10
5.2.1 Za priključivanje cjevovoda rashladnog sredstva na unutarnju jedinicu 10
5.2.2 Za provjeru curenja 10
5.3 Spajanje električnog ožičenja 11
5.3.1 Specifikacije standardnih komponenti ožičenja 11
5.3.2 Za spajanje električnog ožičenja unutarnje jedinice 11

6 Konfiguracija 12
6.1 Lokalne postavke 12

7 Puštanje u pogon 13
7.1 Kontrolni popis prije puštanja u pogon 13
7.2 Izvođenje pokusnog rada 14
7.3 Kodovi grešaka kod izvođenja pokusnog rada 14

8 Odlaganje na otpad 14

9 Tehnički podaci 15
9.1 Električka shema 15
9.1.1 Unificirana legenda za električne sheme 15

1 O dokumentaciji

1.1 O ovom dokumentu

INFORMACIJE

Provjerite ima li korisnik tiskanu dokumentaciju i zamolite ga/je da je čuva za buduću upotrebu.

Ciljana publika

Ovlašteni instalateri

INFORMACIJE

Ovaj je uređaj namijenjen za upotrebu od strane stručnjaka ili obučenih korisnika u trgovinama, lakoj industriji i na poljoprivrednim dobrima ili za upotrebu u poslovne i privatne svrhe od strane laika.

Komplet dokumentacije

Ovaj dokument dio je kompleta dokumentacije. Cijeli komplet obuhvaća:

- **Opće mjere opreza:**
  - Sigurnosne upute koje MORATE pročitati prije postavljanja
  - Format: Papir (u kutiji unutarnje jedinice)
- **Priručnik za postavljanje unutarnje jedinice:**
  - Upute za postavljanje
  - Format: Papir (u kutiji unutarnje jedinice)
- **Referentni vodič za instalatera:**
  - Priprema za instaliranje, dobre prakse, referentni podaci,…
  - Format: Digitalne datoteke na http://www.daikineurope.com/support-and-manuals/product-information/

Najnovije revizije priložene dokumentacije možete pronaći na regionalnim internetskim stranicama tvrtke Daikin ili zatražiti od trgovca.

Izvorna dokumentacija napisana je na engleskom jeziku. Svi ostali jezici su prijevodi.

Tehničko-inžinjerski podaci

- **Podset** najnovijih tehničkih podataka dostupan je na regionalnim Daikin internetskim stranicama (javno dostupno).
- **Potpuni set** najnovijih tehničkih podataka dostupan je na Daikin Business Portal (potrebna autentikacija).

2 O pakiranju

2.1 Unutarnja jedinica

UPOZORENJE: ZAPALJIVI MATERIJAL

Rashladno sredstvo R32 (ako je primijenjeno) u ovoj jedinici je blago zapaljivo. O tipu rashladnog sredstva koje se koristi pročitajte u priručniku vanjske jedinice.

2.1.1 Za uklanjanje dodatnog pribora s unutarnje jedinice

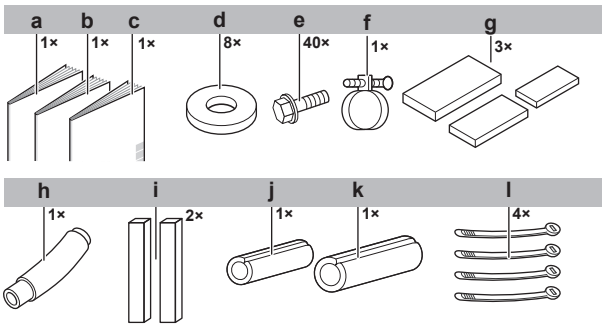

a Priručnik za postavljanje
b Priručnik za rukovanje
c Opće mjere opreza
d Podloške za obujmicu ovjesa
e Vijci za prirubnice kanala
f Metalna obujmica
g Obloge za brtvljenje: Velika (cijev za kondenzat), srednja 1 (cijev za plin), srednja 2 (cijev za tekućinu)
h Crijevo za kondenzat
i Duga brtva
j Izolacija: Mala (cijev za tekućinu)
k Izolacija: Velika (cijev za plin)
l Vezice

3 O jedinicama i opcijama

3.1 Raspored sustava

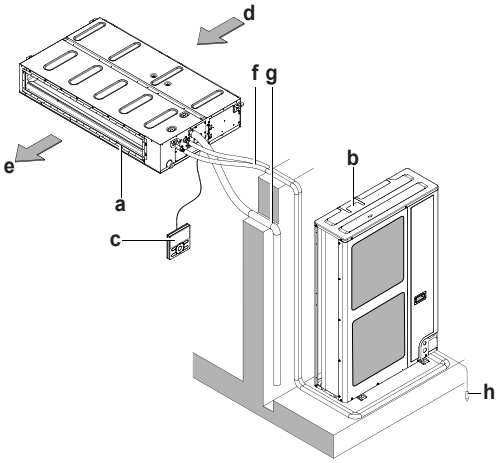

- **a** Unutarnja jedinica
- **b** Vanjska jedinica
- **c** Korisničko sučelje
- **d** Usis zraka
- **e** Izlazni zrak
- **f** Cijev za rashladno sredstvo + kabel za povezivanje jedinica
- **g** Cijev za kondenzat
- **h** Uzemljenje

4 Priprema

4.1 Priprema mjesta ugradnje

- Osigurajte dovoljno prostora oko uređaja za servisiranje i strujanje zraka.
- Odaberite mjesto za instaliranje s dovoljno prostora za donošenje i odnošenje jedinice s mjesta.

UPOZORENJE

NEMOJTE postavljati klima uređaj na mjestu gdje postoji opasnost od ispuštanja zapaljivih plinova. Ako plin izlazi i ostaje oko klima uređaja, može buknuti požar.

4.1.1 Zahtjevi za mjesto postavljanja unutarnje jedinice

INFORMACIJE

Razina tlaka zvuka je niža od 70 dBA.

- Za postavljanje upotrijebite **svornjake za vješanje**.
- **Udaljenosti**. Imajte na umu slijedeće zahtjeve:

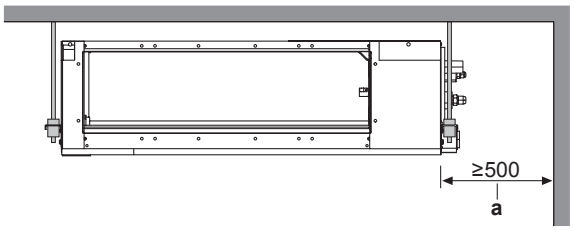

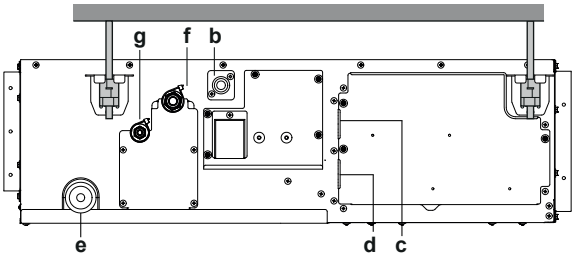

- **a** Prostor za servisiranje
- **b** Cijev za kondenzat
- **c** Napajanje priključka ožičenja
- **d** Priključak prijenosnog ožičenja
- **e** Izljevni ispust održavanja
- **f** Cijev za plin
- **g** Cijev za tekućinu

- **Opcije za postavljanje:**

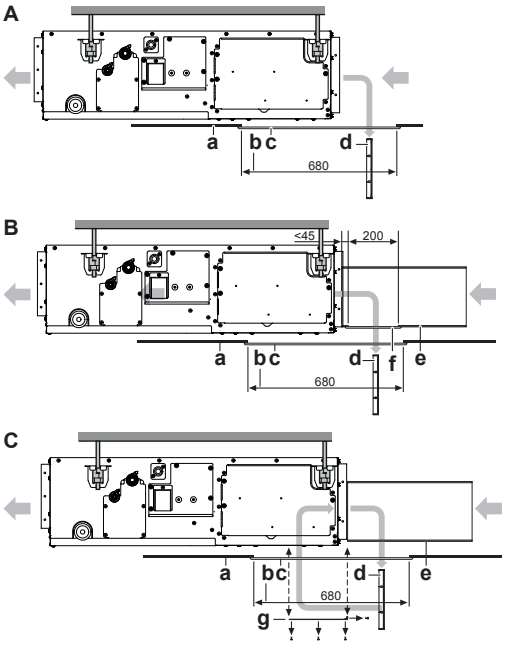

- **A** Standardni stražnji usis
- **B** Postavljanje sa stražnjim kanalom i servisnim otvorom kanala
- **C** Postavljanje sa stražnjim kanalom bez servisnog otvora kanala
- **a** Površina stropa
- **b** Otvor na stropu
- **c** Panel za servisni pristup (lokalna nabava)
- **d** Filtar za zrak
- **e** Filtar ulaza zraka
- **f** Servisni otvor kanala
- **g** Izmjenjiva ploča

5 Instalacija

5.1 Montaža unutarnje jedinice

5.1.1 Smjernice kod postavljanja unutarnje jedinice

INFORMACIJE

Dodatna opcijska prema. Prilikom postavljanja dodatne opreme pročitajte priručnik za postavljanje dodatne opreme. Ovisno o uvjetima na licu mjesta, možda će biti jednostavnije najprije postaviti dodatnu opremu.

- **U slučaju postavljanja sa kanalom ali bez servisnog otvora na kanalu.** Prilagodite položaj filtara za zrak.

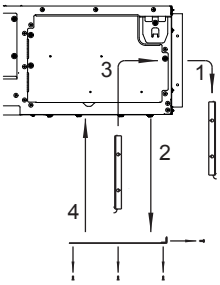

1 Skinite filtar(e) za zrak na vanjskoj strani jedinice.

2 Uklonite izmjenjivu ploču.

3 Postavite filtar(e) za zrak sa unutarnje strane jedinice.

4 Vratite izmjenjivu ploču.

- Kod postavljanja kanala za ulaz zraka odaberite vijke koji će viriti najviše 5 mm na unutarnjoj strani prirubnice da se filtar za zrak zaštiti od oštećivanja tokom održavanja.

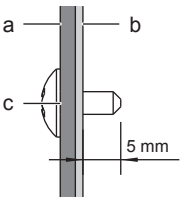

a Ulazni kanal za zrak
b Unutrašnja strana prirubnice
c Učvrsni vijak

- **Čvrstoća stropa.** Provjerite je li strop dovoljno čvrst da podnese težinu jedinice. Ako postoji opasnost, pojačajte strop prije postavljanja uređaja.
- **Opcije za postavljanje:**

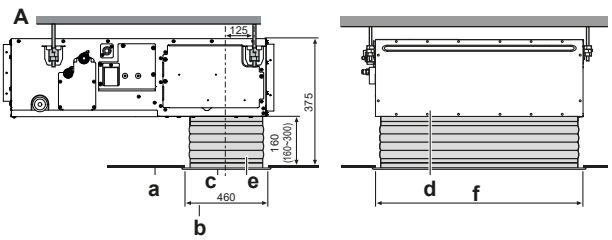

Klasa	f (mm)
35+50	760
60+71	1060
100~140	1460

A Postavljanje ulaza za zrak sa platnenim spojem
a Površina stropa
b Otvor na stropu
c Panel za ulaz zraka (lokalna nabava)
d Unutarnja jedinica (stražnja strana)
e Platneni spoj za panel ulaza zraka (lokalna nabava)

OBAVIJEST

Jedinica se može koristiti sa usisom odozdo tako da se izmjenjiva ploča zamijeni pločom koja drži filtar za zrak.

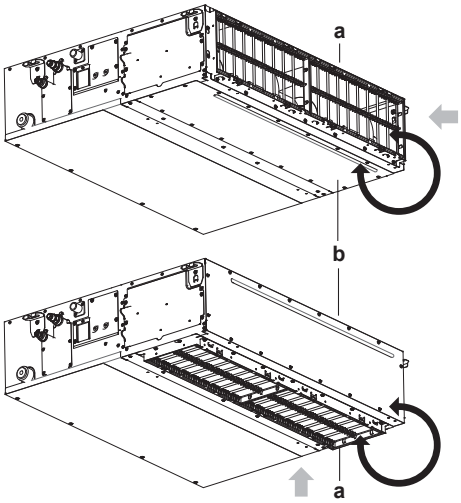

a Ploča koja drži filtar za zrak sa filtrom(ima)
b Izmjenjiva ploča

- **Svornjaci za vješanje.** Za postavljanje upotrijebite svornjake za vješanje M10. Nataknite kutnik za vješanje na svornjak za vješanje. Dobro ju učvrstite pomoću matice i podloške s donje i gornje strane kutnika za vješanje.
- **Dimenzije otvora na stropu.** Sa sigurnošću utvrdite da je stropni otvor unutar sljedećih granica:

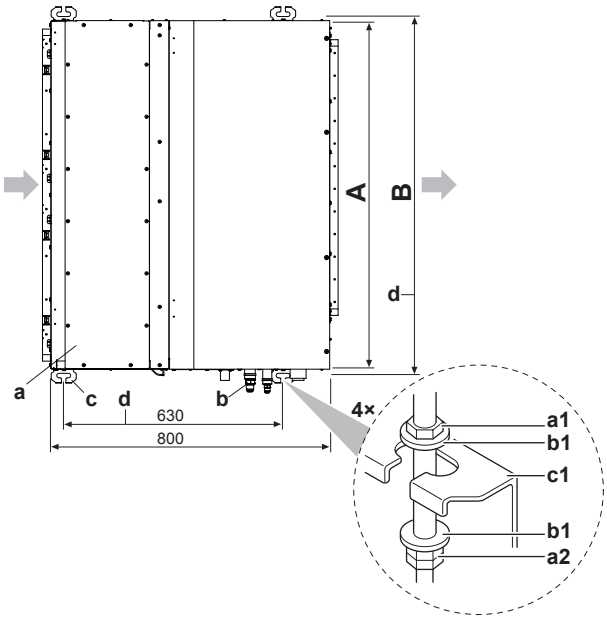

Klasa	A (mm)	B (mm)
35+50	700	738
60+71	1000	1038
100~140	1400	1438

a1 Matica (lokalna nabava)
a2 Dvostruka matica (nije u isporuci)
b1 Podloška (pribor)
c1 Obujmica za vješanje (učvršćena na jedinicu)
a Unutarnja jedinica
b Cijev
c Razmak kutnika za vješanje (ovjes)
d Razmak ovjesnih vijaka

- **Primjer postavljanja:**

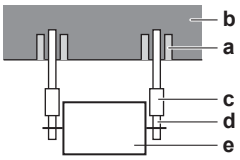

a Sidro (anker)
b Stropna ploča
c Dugačka matica ili navojna čahura
d Ovjesni svornjak
e Unutarnja jedinica

- **Postavite jedinicu privremeno.**

5 Nataknite kutnik za vješanje na svornjak za vješanje.

6 Dobro ga učvrstite.

- **Vodoravno**. Pomoću klasične libele ili plastičnog crijeva s vodom provjerite je li jedinica nivelirana na sva četiri kuta.

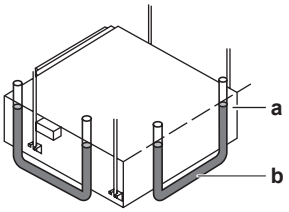

a Razina vode
b Plastično crijevo

7 Stegnite gornju maticu.

OBAVIJEST

NEMOJTE postaviti jedinicu nagnuto. **Moguća posljedica:** Ako je jedinica nagnuta u smjeru toka kondenzata (strana s odvodnim cijevima je podignuta), prekidač s plovkom možda neće ispravno raditi i prouzročit će kapanje vode.

5.1.2 Smjernice kod postavljanja kanala

UPOZORENJE

Ako su jedna ili više prostorija povezane s jedinicom putem sustava kanala sa sigurnošću utvrdite:

- da nema uključenih izvora paljenja (primjer: otvoreni plamen, uključeni plinski uređaj ili uključeni električni grijač) u slučaju da je površina poda manja od A_{min} navedene u odjeljku Opće mjere opreza;
- da nema pomoćnih uređaja, koji mogu biti potencijalni izvor paljenja, instaliranih u kanalima (primjer: vrele površine s temperaturom većom od 700°C i električni rasklopni uređaji);
- da postoje samo pomoćni uređaji koje je proizvođač odobrio za upotrebu u kanalima;
- jesu li dovod i odvod zraka povezani izravno kanalima s prostorijom. NEMOJTE koristiti prostore kao što su spušteni stropovi kao izlazni ili ulazni otvor za zrak.

UPOZORENJE

NEMOJTE u kanale ugraditi uključene izvore paljenja (primjer: otvoreni plamen, uključeni plinski uređaj ili uključeni električni grijač).

OPREZ

- Provjerite da instalacija kanala NE premaši raspon vanjskog statičkog tlaka koji je zadan za jedinicu. Pogledajte u tehničke podatke vašeg modela o zadanom rasponu.
- Obavezno postavite platneni kanal kako se vibracije NE BI širile kanalom ili stropom. Koristite materijal koji upija zvuk (zvučna izolacija) za oblaganje kanala, a na ovjesne vijke umetnite izolacijske gume protiv vibracija.
- Kada zavarujete, sa sigurnošću utvrdite da prskanje od zavarivanja NE pada na pliticu za kondenzat ili filtar zraka.
- Ako metalni kanal za zrak prolazi kroz metalne odnosno žičane konstrukcije, ili metalnu ploču drvene konstrukcije, tada električki odvojite kanal od stjenki prolaza.
- Postavite izlaznu rešetku u položaj gdje strujanje zraka neće doći u izravni dodir s ljudima.
- NEMOJTE koristiti dopunske ventilatore u kanalu za zrak. Koristite funkciju za automatsko podešavanje brzine ventilatora (vidi "6.1 Podešavanja na mjestu ugradnje" [▸ 12]).

Kanale treba nabaviti lokalno.

- **Strana ulaza zraka.** Spojite kanal i prirubnicu na strani usisa (lokalna nabava). Za spajanje prirubnice upotrijebite 7 vijaka iz pribora.

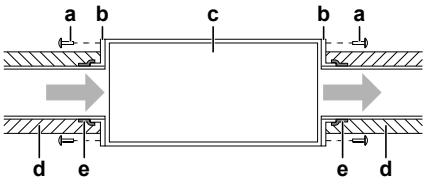

a Vijci za spajanje (pribor)
b Prirubnica (lokalna nabava)
c Glavna jedinica
d Izolacija (lokalna nabava)
e Aluminijska traka (lokalna nabava)

- **Filtar.** Svakako unutar prolaza za zrak na usisnoj strani postavite filtar za zrak. Upotrijebite filtar sa sposobnošću sakupljanja prašine od ≥50% (po gravimetrijskoj metodi). Isporučeni filtar se ne upotrebljava, ako je usisni kanal pričvršćen.
- **Strana izlaza zraka.** Spojite kanal u skladu s unutarnjom dimenzijom prirubnice na izlaznoj strani.
- **Propuštanje zraka.** Omotajte aluminijsku traku oko spoja prirubnice na usisnoj strani i kanala. Pazite da ni na jednom od spojeva ne izlazi zrak.
- **Izolacija.** Izolirajte kanal da se spriječi stvaranje kondenzata. Upotrijebite staklenu vunu ili polietilensku pjenu debljine 25 mm.

5.1.3 Smjernice pri postavljanju odvodnog cjevovoda

Uvjerite se da kondenzirana voda može slobodno otjecati. To obuhvaća:

- Opće smjernice
- Spajanje cjevovoda za kondenzat na unutarnju jedinicu
- Provjera ima li curenja vode

Opće smjernice

- **Crpka za kondenzat.** Za ovaj "tip visokog dizanja", zvuk odvodnje će biti tiši kada se crpka za kondenzat postavi više. Preporučena visina je 300 mm.
- **Duljina cijevi.** Neka cjevovod bude što je moguće kraći.

- **Dimenzija cijevi.** Dimenzije cijevi moraju biti jednake ili veće od dimenzija spojne cijevi (vinilna cijev nazivnog promjera 25 mm i vanjskog promjera 32 mm).
- **Pad nagiba.** Sa sigurnošću utvrdite da cijevi imaju pad (najmanje 1/100) da se spriječi zarobljavanje zraka u cijevima. Koristite ovjesne šipke (konzole) kao što je prikazano.

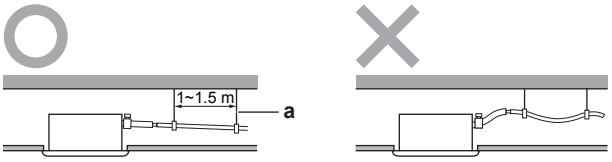

a Ovjesna šipka
O Dopušteno
X Nije dopušteno

- **Kondenzacija.** Poduzmite mjere protiv kondenzacije. Izolirajte sve cijevi za odvod kondenzata unutar zgrade.
- **Uzlazni cjevovod**. Ako je potrebno napraviti mogući nagib, možete instalirati uzlazni cjevovod.
  - Nagib cijevi za kondenzat: 0~75 mm da se izbjegne naprezanje na cijevi i da se izbjegnu mjehurići zraka.
  - Uzlazni cjevovod: ≤300 mm od jedinice, ≤625 mm okomito na jedinicu.

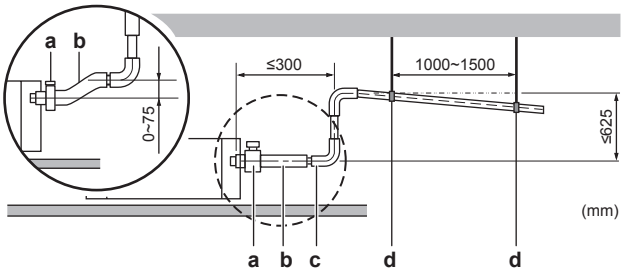

a Metalna obujmica (pribor)
b Crijevo za kondenzat (pribor)
c Uzlazni cjevovod za kondenzat (plastična cijev od 25 mm nazivnog promjera i 32 mm vanjskog promjera) (lokalna nabava)
d Šipke za vješanje (lokalna nabava)

- **Kombiniranje cijevi za odvod kondenzata.** Možete kombinirati cijevi za odvod kondenzata. Pazite da upotrijebite odvodne cijevi i T-spojeve odgovarajućeg promjera za radni kapacitet jedinica.

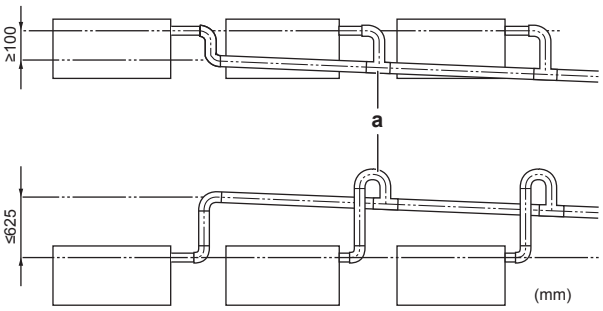

a T-spoj

Za priključivanje cjevovoda za kondenzat na unutarnju jedinicu

OBAVIJEST

Nepravilno spajanje odvodne cijevi može uzrokovati curenja i oštećenje mjesta instalacije i okoline.

1. Crijevo za odvod navucite što je dalje moguće više preko odvodne cijevi.
2. Stežite metalnu obujmicu sve dok glava vijka ne bude manje od 4 mm od obujmice.
3. Provjeravajte da nema curenja vode (vidi "Za provjeru curenja vode" [▶ 9]).
4. Postavite dijelove za izolaciju (cijevi za kondenzat).
5. Omotajte veliku brtvenu oblogu (= izolacija) oko metalne obujmice i crijeva za odvod kondenzata i učvrstite ih kabelskim vezicama.
6. Spajanje cijevi za kondenzat na odvodno crijevo.

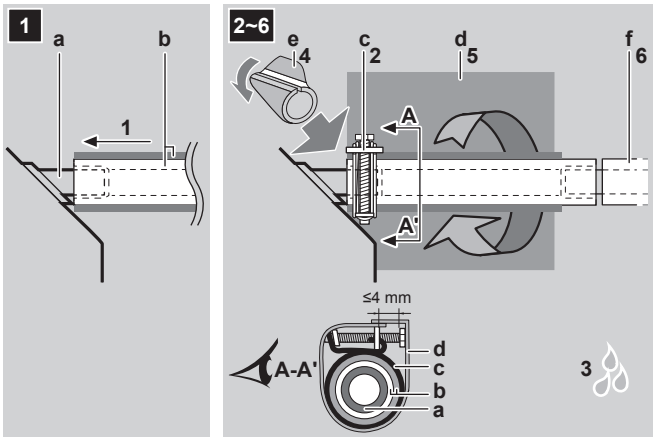

a Spoj odvodne cijevi (pričvršćene na jedinicu)
b Crijevo za kondenzat (pribor)
c Metalna obujmica (pribor)
d Široka podložna brtva (pribor)
e Izolacija (cijevi za kondenzat) (pribor)
f Cjevovod kondenzata (nije u isporuci)

OBAVIJEST

- NEMOJTE vaditi čep sa cijevi za odvod kondenzata. Voda bi mogla procuriti.
- Odvod se koristi samo za ispuštanje vode ako se prije održavanja ne upotrijebi crpka.
- Čep izljeva stavljajte i vadite pažljivo. Pretjerana sila može izobličiti izljevni priključak i izljevnu pliticu.

Izvlačenje čepa.

- NEMOJTE pomicati čep gore-dolje.

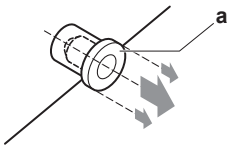

Umetanje čepa.

- Namjestite čep i ugurajte ga pomoću križnog odvijača.

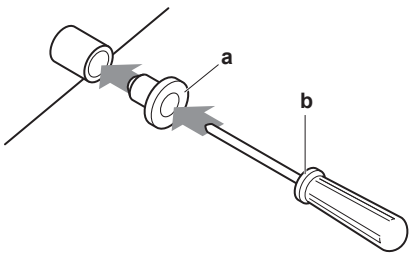

a Ispusni čep
b Križni odvijač

Za provjeru curenja vode

Postupak se razlikuje ovisno o tome je li električno ožičenje već završeno. Kada električno ožičenje još nije završeno, trebate na jedinicu privremeno spojiti korisničko sučelje i električno napajanje.

Kada radovi na električnom ožičenju još nisu završeni

1. Privremeno spojite električno ožičenje.
2. Skinite poklopac razvodne kutije (a).
3. Spojite jednofazno napajanje (50 Hz, 230 V) na priključke br. 1 i 2 na rednoj stezaljki za napajanje i uzemljenje.

4 Vratite na mjesto poklopac razvodne kutije (a).

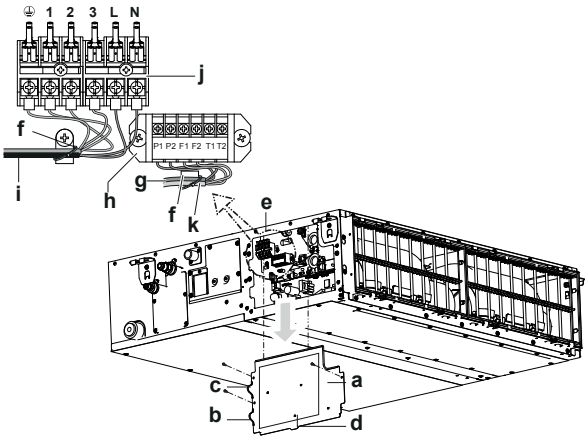

- **a** Poklopac razvodne kutije
- **b** Priključak prijenosnog ožičenja
- **c** Napajanje priključka ožičenja
- **d** Električka shema
- **e** Razvodna kutija
- **f** Plastična obujmica
- **g** Ožičenja korisničkog sučelja
- **h** Razvodna ploča za prijenosno ožičenje jedinice
- **i** Ožičenje napajanja
- **j** Napajanje razvodne ploče
- **k** Ožičenje prijenosa između jedinica

5 Uključite električno napajanje.

6 Pokrenite postupak hlađenja (vidi "7.2 Izvođenje pokusnog rada" [▶ 14]).

7 Postepeno dodajte približno 1 l vode kroz izlaz za zrak i provjerite ima li gdje curenja.

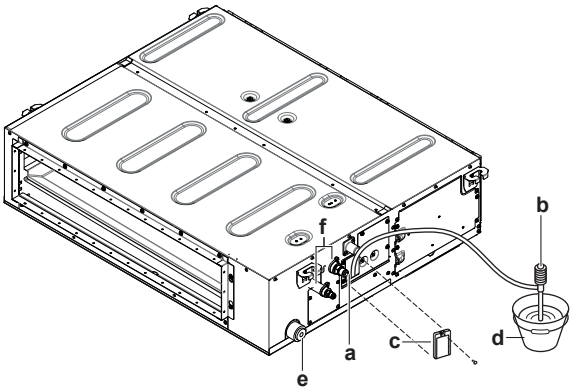

- **a** Ulaz vode
- **b** Prijenosna pumpa
- **c** Poklopac ulaza vode
- **d** Posuda (dodavanje vode kroz ulaz za vodu)
- **e** Odvod kondenzata za održavanje
- **f** Cijevi za rashladno sredstvo

8 Isključite napajanje.

9 Odvojite električno ožičenje.

10 Skinite poklopac upravljačke kutije.

11 Odvojite električno napajanje i uzemljenje.

12 Vratite na mjesto poklopac upravljačke kutije.

Kada su radovi na električnom ožičenju već završeni

1 Pokrenite postupak hlađenja (vidi "7.2 Izvođenje pokusnog rada" [▶ 14]).

2 Postepeno dodajte približno 1 l vode kroz izlaz za zrak i provjerite ima li gdje curenja (vidi "Kada radovi na električnom ožičenju još nisu završeni" [▶ 9]).

5.2 Priključivanje cjevovoda rashladnog sredstva

OPASNOST: RIZIK OD OPEKLINA

5.2.1 Za priključivanje cjevovoda rashladnog sredstva na unutarnju jedinicu

OPREZ

Položite cijevi rashladnog sredstava ili komponente na mjesto gdje nije vjerojatno da će biti izloženi bilo čemu što bi uzrokovalo koroziju komponenti koje sadrže rashladno sredstvo, osima ako su te komponente izrađene od materijala koji su sami po sebi otporni na koroziju ili su primjereno zaštićeni od korozije.

UPOZORENJE: ZAPALJIVI MATERIJAL

Rashladno sredstvo R32 (ako je primijenjeno) u ovoj jedinici je blago zapaljivo. O tipu rashladnog sredstva koje se koristi pročitajte u priručniku vanjske jedinice.

- **Duljina cijevi**. Neka cjevovod rashladnog sredstva bude što je moguće kraći.
- **Spojevi 'holender' maticom.** Spajanje cjevovoda za rashladno sredstvo korištenjem 'holender' spojeva.
- **Izolacija.** Izolirajte cjevovod za rashladno sredstvo na unutarnjoj jedinici kako slijedi:

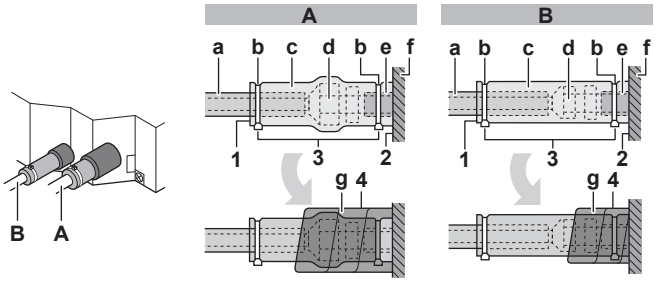

- **A** Cjevovod plina
- **B** Cijev za tekućinu

- **a** Izolacijski materijal (lokalna nabava)
- **b** Kabelska vezica (pribor)
- **c** Dijelovi izolacije: Veliki (cijev za plin), mali (cijev za tekućinu) (pribor)
- **d** Holender matica (pričvršćena na jedinicu)
- **e** Spoj cijevi rashladnog sredstva (pričvršćen na jedinicu)
- **f** Jedinica
- **g** Obloge za brtvljenje: Srednja 1 (cijev za plin), srednja 2 (cijev za tekućinu) (pribor)

- **1** Šavove izolacijskih obloga okrenite prema gore.
- **2** Učvrstite za osnovu jedinice.
- **3** Zategnite kabelske vezice na dijelovima izolacije.
- **4** Omotajte materijal za brtvljenje od dna jedinice do vrha spoja 'holender' maticom.

OBAVIJEST

Svakako izolirajte sav cjevovod rashladnog sredstva. Svaki neobloženi dio cijevi može uzrokovati kondenzaciju.

5.2.2 Za provjeru curenja

OBAVIJEST

NE premašujte maksimalan radni tlak jedinice (pogledajte “PS High” na nazivnoj pločici jedinice).

OBAVIJEST

Uvjerite se da je upotrijebljena ispitna sapunica nabavljena od Vašeg dobavljača opreme. Nemojte upotrebljavati običnu vodenu sapunicu jer može uzrokovati pucanje 'holender' matice (vodena sapunica može sadržavati soli koje upijaju vlagu koja će se zalediti kada se cijev ohladi), i/ili dovesti do korozije 'holender' spojeva (u vodi sapunice može biti amonijaka koji uzrokuje nagrizanje između mjedene matice i proširenja bakarne cijevi).

1 Napunite sustav dušikom do tlaka na manometru od najmanje 200 kPa (2 bar). Preporučuje se stavljanje pod pritisak od 3000 kPa (30 bar) radi otkrivanja malih pukotina.

2 Provjerite postoji li curenje primjenom otopine za test mjehurićima na sve spojeve.

3 Ispustite sav dušik.

5.3 Spajanje električnog ožičenja

OPASNOST: RIZIK OD STRUJNOG UDARA SA SMRTNIM POSLJEDICAMA

UPOZORENJE

Za kabele napajanja UVIJEK upotrebljavajte višežilni kabel.

UPOZORENJE

Ako je oštećen kabel za napajanje, MORA ga zamijeniti proizvođač, njegov ovlašteni servis ili slične stručne osobe kako bi se izbjegle opasnosti.

5.3.1 Specifikacije standardnih komponenti ožičenja

Komponenta		Klasa			
		35+50	60+71	100	125+140
Kabel električnog napajanja	MCA[(a)]	1,4 A	1,3 A	3,5 A	3,9 A
	Napon	220~240 V			
	Faza	1~			
	Frekvencija	50/60 Hz			
	Dimenzije žice	Mora zadovoljavati važeće propise			
Kabel za međuvezu		Minimalni presjek kabela 2,5 mm² i primjenjivo za 220~240 V			
Kabel korisničkog sučelja		Obloženi plastični priključni kabel ili kabel presjeka 0,75 do 1,25 mm² (2-žilni) Maksimum 500 m			
Preporučeni vanjski osigurač		16 A			
Strujni zaštitni prekidač - FID		Mora zadovoljavati važeće propise			

(a) MCA=minimalna jakost struje u krugu. Navedene su vrijednosti maksimalne vrijednosti (točne vrijednosti pronaći ćete u podacima o električnom sustavu kombinacije s vanjskim jedinicama).

5.3.2 Za spajanje električnog ožičenja unutarnje jedinice

OBAVIJEST

- Slijedite shemu električnih vodova (isporučenu s jedinicom, nalazi se na poklopcu razvodne kutije).
- Pazite dobro da električni vodovi NE ometaju pravilno vraćanje na mjesto servisnog poklopca.

Važno je držati vodove električnog napajanja i prijenosa odvojene jedne od drugih. Da se izbjegnu električne smetnje razmak između tih ožičenja treba UVIJEK biti najmanje 50 mm.

OBAVIJEST

Svakako pazite da vod napajanja i vod prijenosa držite odvojene jedan od drugog. Vod prijenosa i vod električnog napajanja smiju se križati, ali NE smiju ići paralelno.

1 Uklonite servisni poklopac.

2 **Kabel korisničkog sučelja**: Provedite kabel kroz okvir, spojite kabel na redne stezaljke i učvrstite ga kabelskim vezicama.

3 **Kabel za međuvezu** (unutarnja↔vanjska): Položite kabel kroz okvir, spojite kabel na redne stezaljke (pazite da se brojevi podudaraju s brojevima na vanjskoj jedinici i spojite vodič uzemljenja) i učvrstite ga kabelskim vezicama.

4 Raspodijelite malu brtvu (pribor) i omotajte ju oko kablova da se spriječi ulazak vode u jedinicu. Zabrtvite sve procjepe da se spriječi ulazak malih životinja u sustav.

UPOZORENJE

Poduzmite odgovarajuće mjere kako jedinica ne bi postala sklonište malim životinjama. U kontaktu s električnim dijelovima male životinje mogu izazvati neispravnosti u radu, pojavu dima ili vatre.

5 Ponovo učvrstite servisni poklopac.

- **Kada se upotrebljava 1 korisničko sučelje za 1 unutarnju jedinicu.**

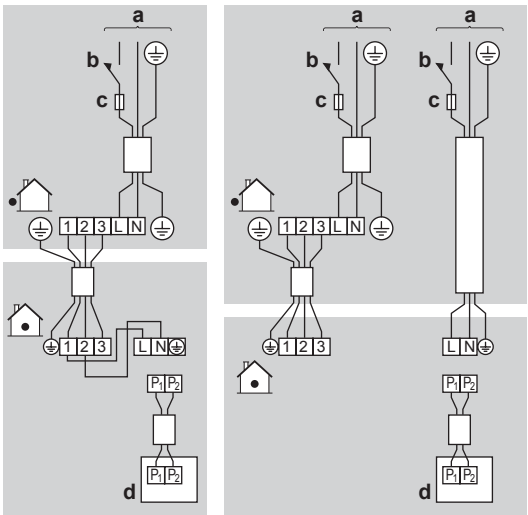

- **Kada se upotrebljava 2 korisnička sučelja**[(1)]

(1) Isprekidana crta predstavlja odvojeno električno napajanje.

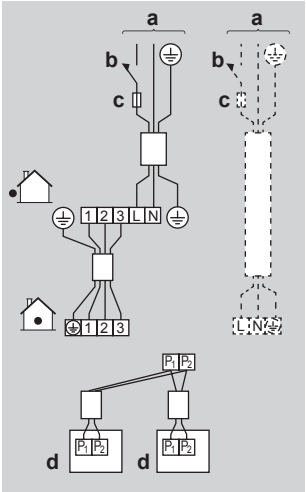

- **Kada upotrebljavate grupno upravljanje**[1]

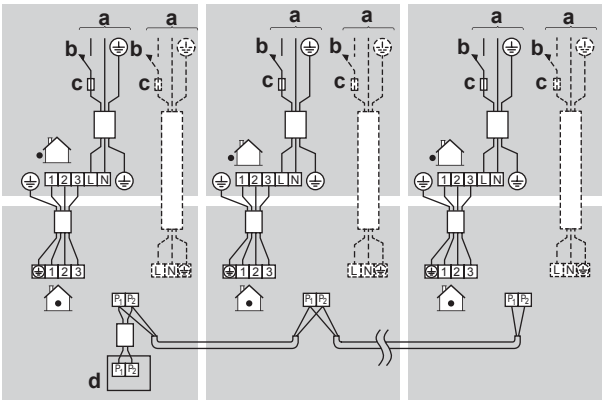

a Električno napajanje
b Glavna sklopka
c Osigurač
d Korisničko sučelje

- **Glavna jedinica:** Obavezno spojite ožičenje prilikom kombiniranja s višestrukim tipom sa istovremenim radom u grupnom upravljanju.

INFORMACIJE

U slučaju grupnog upravljanja nije potrebno adresiranje unutarnje jedinice. Adresa se automatski postavlja prilikom uključivanja napajanja.

- Upotrijebite zasebno napajanje samo u slučaju sljedećih kombinacija:

1×FBA35A + RXS35L ili RXM35M
2×FBA35A + RZAG71N7Y1B
3×FBA35A + RZAG100N7Y1B ili RZAG71N7Y1B
4×FBA35A + RZAG125/140N7Y1B ili RZAG100N7Y1B
2×FBA50A + RZAG100N7Y1B ili RZAG71N7Y1B
3×FBA50A + RZAG125/140N7Y1B ili RZAG100N7Y1B
4×FBA50A + RZQ200C ili RZA200D
2×FBA60A + RR100/125B ili RQ100/125B ili RZAG125N7Y1B
3×FBA60A + RZQ200C ili RZA200D
4×FBA60A + RZQ200C ili RZA250D
1×FBA71A + RZAG71N7Y1B
2×FBA71A + RR100/125B ili RQ100/125B ili RZAG140N7Y1B ili RZAG125N7Y1B ili RZAG100N7Y1B
3×FBA71A + RZQ200C ili RZA200D
1×FBA100A + RZAG100N7Y1B ili RZAG71N7Y1B
2×FBA100A + RZQ200C ili RZA200D
1×FBA125A + RZAG125N7Y1B
2×FBA125A + RZQ200C ili RZA250D
1×FBA140A + RZAG140N7Y1B ili RZAG125N7Y1B ili RZAG100N7Y1B

- **EN/IEC 61000-3-12** pod uvjetom da je jakost struje kratkog spoja S_{sc} veća ili jednaka minimalnoj vrijednosti S_{sc} na sučelju između korisnikova sustava i javnog sustava.
  - EN/IEC 61000-3-12 = Europski/međunarodni tehnički standard koji propisuje ograničenje za harmonične struje proizvedene opremom koja je priključena na sustav javne niskonaponske mreže s ulaznom strujom >16 A i ≤75 A po fazi.
  - Instalater ili korisnik opreme obavezni su osigurati, prema potrebi se savjetujući s operaterom distribucijske mreže, da je oprema priključena samo na napajanje s jakošću struje kratkog spoja S_{sc} većom ili jednakom minimalnoj vrijednosti S_{sc}.
- Ako je kombinacija jedinica jedna iz donje tablice, mogu se koristiti odvojena električna napajanja. Nije neophodno konzultirati elektro-distributera sve dok postoje lokalni zahtjevi za instalaciju.
- Ako postoji zahtjev za korištenje zajedničkog napajanja za jedinice iz donje tablice, spajanje jedinica treba zadovoljavati normu **EN/IEC 61000-3-12**.
- Pazite da je oprema spojena samo na napajanje s naponom kratkog spoja S_{sc} jednakim ili većim od S_{sc} u donjoj tablici.

	FBA[a]						
Kombiniranje	**35**	**50**	**60**	**71**	**100**	**125**	**140**
RZQG71L	2 (—)	—	—	1 (—)	—	—	—
RZQG100L	3 (2,31)	2 (1,30)	—	—	1 (0,73)	—	—
RZQG125L	4 (3,33)	3 (2,32)	2 (2,05)	—	—	1 (0,74)	—
RZQG140L	4 (3,33)	3 (2,32)	—	2 (2,05)	—	—	1 (0,74)
RZQSG71L	2 (1,10)	—	—	1 (1,22)	—	—	—
RZQSG100L	2 (1,65)	2 (—)	—	—	1 (—)	—	—
RZQSG125L	4 (3,33)	3 (2,32)	2 (2,05)	—	—	1 (0,74)	—
RZQSG140L	4 (3,33)	3 (2,32)	—	2 (2,05)	—	—	1 (0,74)

[a] Broj priključenih unutarnjih jedinica (S_{sc} [MVA]).
Ako S_{sc} vrijednost NIJE navedena (—) u tablici za upotrijebljenu kombinaciju, upotrijebite zajedničko električno napajanje.
Ako je S_{sc} vrijednost navedena u tablici, može se upotrijebiti ili zajednička žica za električno napajanje ili zasebno napajanje.

6 Konfiguracija

6.1 Lokalne postavke

Izvršite sljedeća podešavanja na licu mjesta tako da odgovaraju stvarnom postavu instalacije i potrebama korisnika:

- Podešavanje vanjskog statičkog tlaka koristeći:
  - Postavka automatskog strujanja zraka
  - Korisničko sučelje
- Vrijeme za čišćenje filtra za zrak

[1] Isprekidana crta predstavlja odvojeno električno napajanje.

Za podešavanje automatskog namještanja protoka zraka

- Kada jedinica klima-uređaja radi u modu rada ventilatora:

1 Zaustavite jedinicu klima-uređaja.

2 Podesite drugi kodni br. na "03".

Sadržaj postavke:	Tada[1]		
	M	C1	C2
Podešavanje protoka je ISKLJUČENO	11(21)	7	01
Za povratak u normalno stanje, pritisnite ON/OFF. **Moguća posljedica:** Tada će svjetlo pogona biti upaljeno i klima-uređaj će prijeći u FAN (ventilatorski) način rada za automatsko podešavanje protoka.			03
Rad će se zaustaviti nakon 1 do 8 minuta. **Moguća posljedica:** Podešavanje je završeno i svjetlo pogona će se ugasiti.			02

Ako nakon podešavanja protoka zraka nema promjene, izvršite ponovo postupak podešavanja.

INFORMACIJE

- Brzina ventilatora unutarnje jedinice je podešena na se zajamči standardni eksterni statički tlak.
- Za podešavanje višeg ili nižeg vanjskog statičkog tlaka, poništite početnu postavku na korisničkom sučelju.

Korisničko sučelje

Provjerite postavku unutarnje jedinice: drugi kodni broj načina rada 11(21) mora biti podešen na "01".

Promijenite drugi kodni br. prema vanjskom statičkom tlaku kanala koji treba priključiti kao što je prikazano u donjoj tablici.

Vanjski statički tlak[1]									
M	C1	C2	Klasa						
			35	50	60	71	100	125	140
13(23)	6	01	30	30	30	30	40	50	50
		02	—	—	—	—	—	—	—
		03	30	30	30	30	—	—	—
		04	40	40	40	40	40	—	—
		05	50	50	50	50	50	50	50
		06	60	60	60	60	60	60	60
		07	70	70	70	70	70	70	70
		08	80	80	80	80	80	80	80
		09	90	90	90	90	90	90	90
		10	100	100	100	100	100	100	100
		11	110	110	110	110	110	110	110
		12	120	120	120	120	120	120	120
		13	130	130	130	130	130	130	130
		14	140	140	140	140	140	140	140
		15	150	150	150	150	150	150	150

Vrijeme za čišćenje filtra za zrak

Ova postavka mora odgovarati onečišćenju zraka u prostoriji. Ona određuje rokove u kojima se poruka **TIME TO CLEAN AIR FILTER** pojavljuje na korisničkom sučelju. kada se koristi bežično korisničko sučelje, morate također podesiti adresu (pogledajte u priručnik za postavljanje korisničkog sučelja).

Ako želite rok od… (onečišćenje zraka)	Tada[1]		
	M	C1	C2
±2500 h (lagano)	10(20)	0	01
±1250 h (jako)			02
Bez poruke		3	02

- **2 korisnička sučelja:** Kada koristite 2 korisnička sučelja, jedno mora biti postavljeno na "MAIN" a drugo na "SUB".

7 Puštanje u pogon

OBAVIJEST

Standardni kontrolni popis za puštanje u pogon. Uz upute za puštanje u pogon u ovom poglavlju, dostupan je i standardni kontrolni popis za puštanje u pogon na Daikin Business Portal (potrebna je autentifikacija).

Standardni popis za puštanje u pogon nadopuna je uputama u ovom poglavlju i može se upotrebljavati kao smjernica i predložak za izvještavanje tijekom puštanja sustava u pogon i predaje korisniku.

OBAVIJEST

UVIJEK rukujte jedinicom s termistorima i/ili tlačnim osjetnicima/sklopkama. U PROTIVNOM, kao posljedica može izgorjeti kompresor.

7.1 Kontrolni popis prije puštanja u pogon

Nakon postavljanja jedinice, najprije provjerite stavke navedene dolje. Kada su izvršene sve provjere, jedinicu treba zatvoriti. Pokrenite jedinicu nakon što je zatvorena.

☐	Pročitajte cjelovite upute za postavljanje koje su navedene u **referentnom vodiču za instalatera**.
☐	**Unutarnje jedinice** su pravilno je postavljene.
☐	U slučaju upotrebe bežičnog korisničkog sučelja: Instalirana je **ukrasna ploča unutrašnje jedinice** s infracrvenim prijemnikom.
☐	**Vanjska jedinica** pravilno je postavljena.
☐	NEMA **nedostajućih** ili **zamijenjenih faza**.
☐	Sustav je pravilno **uzemljen** i terminali uzemljenja su zategnuti.
☐	**Osigurači** ili lokalno postavljeni zaštitni uređaji postavljaju se u skladu su s ovim dokumentom i NE smiju biti premošteni.
☐	**Napon napajanja** mora odgovarati naponu na identifikacijskoj naljepnici uređaja.
☐	NEMA **olabavljenih spojeva** niti oštećenih električnih dijelova u razvodnoj kutiji.
☐	**Otpor izolacije** kompresora je u redu.
☐	NEMA **oštećenih dijelova** niti **priklještenih cijevi** unutar unutarnje i vanjske jedinice.
☐	**Rashladno sredstvo** NE curi.

[1] Podešavanja na licu mjesta su definirana kako slijed:
- **M**: Broj moda – **Prvi broj**: za skupinu jedinica – **Broj između zagrada**: za pojedinu jedinicu
- **C1**: Prvi kodni broj
- **C2**: Drugi kodni broj
- ▒: Podrazumijevana

☐	Postavljene su cijevi odgovarajuće veličine i **cijevi** su pravilno izolirane.
☐	**Zaporni ventili** (plina i tekućine) na vanjskoj jedinici potpuno su otvoreni.

7.2 Izvođenje pokusnog rada

Ovaj zadatak je primjenjiv samo kada se koristi korisničko sučelje BRC1E52 ili BRC1E53. Kada se koristi bilo koje drugo sučelje, pogledajte u servisni priručnik korisničkog sučelja.

OBAVIJEST

Nemojte prekidati probni rad.

INFORMACIJE

Pozadinsko svjetlo. Za izvođenje postupka UKLJUČIVANJA/ISKLJUČIVANJA na korisničkom sučelju, pozadinsko svjetlo ne treba svijetliti. Za svaki drugi postupak, ono prvo treba biti upaljeno. Pozadinsko osvjetljenje svijetli ±30 sekundi kada pritisnete tipku.

1 Provedite uvodne korake.

#	Akcija
1	Otvorite zaporni ventil tekućine i zaporni ventil plina uklanjanjem kape i okretanjem imbus ključem u smjeru suprotnom od kazaljke sata dok se ne zaustavi.
2	Zatvorite servisni poklopac da spriječite električni udar.
3	Kako biste zaštitili kompresor, obavezno uključite napajanje 6 sati prije početka rada.
4	Na korisničkom sučelju, podesite jedinicu na postupak hlađenja.

2 Pokrenite pokusni rad

#	Akcija	Posljedica
1	Idite na početni izbornik.	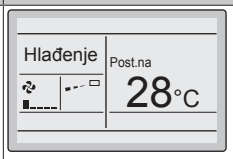
2	Držite pritisnuto najmanje 4 sekunde. 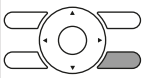	Prikazuje se izbornik Servisne postavke.
3	Izaberite Testni rad. 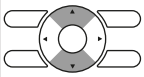	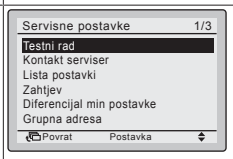
4	Pritisnite. 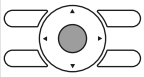	Na početnom izborniku se prikazuje Testni rad.
5	Pritisnite unutar 10 sekundi. 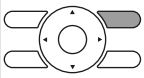	Počinje pokusni rad.

3 Provjerite stanje rada kroz 3 minute.

4 Zaustavite pokusni rad.

#	Akcija	Posljedica
1	Držite pritisnuto najmanje 4 sekunde. 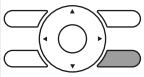	Prikazuje se izbornik Servisne postavke.
2	Izaberite Testni rad. 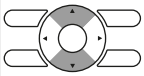	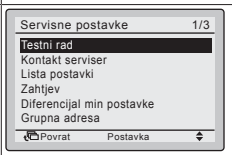
3	Pritisnite. 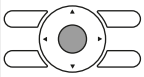	Jedinica se vraća na normalan rad i prikazuje se početni izbornik.

7.3 Kodovi grešaka kod izvođenja pokusnog rada

Ako instaliranje vanjske jedinice NIJE ispravno izvedeno, na korisničkom sučelju se mogu prikazati slijedeći kodovi grešaka:

Kôd greške	Mogući uzrok
Ništa nije prikazano (trenutno podešena temperatura se ne prikazuje)	▪ Ožičenje je otspojeno ili je nepravilno (između napajanja i vanjske jedinice, između vanjske i unutarnjih jedinica i između unutarnje jedinice i korisničkog sučelja). ▪ Možda je pregorio osigurač na tiskanoj pločici vanjske ili unutarnje jedinice.
E3, E4 ili L8	▪ Zaporni ventili su zatvoreni. ▪ Zapriječen je ulaz ili izlaz zraka.
E7	Nedostaje faza u slučaju jedinica s trofaznim napajanjem. **Napomena:** Rad neće biti moguć. Isključite napajanje, ponovo provjerite ožičenje i zamijenite mjesta dvjema od tri električne žice.
L4	Zapriječen je ulaz ili izlaz zraka.
U0	Zaporni ventili su zatvoreni.
U2	▪ Postoji neravnoteža napona. ▪ Nedostaje faza u slučaju jedinica s trofaznim napajanjem. **Napomena:** Rad neće biti moguć. Isključite napajanje, ponovo provjerite ožičenje i zamijenite mjesta dvjema od tri električne žice.
U4 ili UF	Ožičenje među jedinicama nije ispravno.
UA	Vanjska i unutarnja jedinica nisu kompatibilne.

8 Odlaganje na otpad

OBAVIJEST

NEMOJTE pokušati rastaviti sustav sami: rastavljanje sustava za klimatizaciju, postupanje s rashladnim sredstvom, uljem i svim ostalim dijelovima, MORA biti provedeno u skladu s važećim propisima. Uređaji se u specijaliziranom pogonu MORAJU obraditi za ponovnu upotrebu, recikliranje i uklanjanje.

9 Tehnički podaci

- **Podset** najnovijih tehničkih podataka dostupan je na regionalnim Daikin internetskim stranicama (javno dostupno).
- **Potpuni set** najnovijih tehničkih podataka dostupan je na Daikin Business Portal (potrebna autentikacija).

9.1 Električka shema

9.1.1 Unificirana legenda za električne sheme

Za primijenjene dijelove i brojčane oznake, pojedinosti potražite u shemi ožičenja ove jedinice. Dijelovi su označeni arapskim brojevima u rastućem poretku za svaki dio i u donjem pregledu prikazani sa "*" u kodnoj oznaci dijela.

Simbol	Značenje	Simbol	Značenje
	Automatski osigurač		Zaštitno uzemljenje
	Spoj		Zaštitno uzemljenje (vijak)
	Priključnica		Ispravljač
	Uzemljenje		Konektor sklopke
	Vanjsko ožičenje		Konektor kratkog spoja
	Osigurač		Stezaljka
INDOOR	Unutarnja jedinica		Redna stezaljka
OUTDOOR	Vanjska jedinica		Stezaljka žice

Simbol	Boja	Simbol	Boja
BLK	Crna	ORG	Narančasta
BLU	Plava	PNK	Ružičasta
BRN	Smeđa	PRP, PPL	Ljubičasta
GRN	Zelena	RED	Crvena
GRY	Siva	WHT	Bijela
		YLW	Žuta

Simbol	Značenje
A*P	Tiskana pločica
BS*	Tipkalo uključeno/isključeno, sklopka rada
BZ, H*C	Zvučnik
C*	Kondenzator
AC*, CN*, E*, HA*, HE*, HL*, HN*, HR*, MR*_A, MR*_B, S*, U, V, W, X*A, K*R_*	Priključak, priključnica
D*, V*D	Dioda
DB*	Diodni most
DS*	DIP sklopka
E*H	Grijač
FU*, F*U, (za karakteristike, pogledajte tiskanu pločicu u vašoj jedinici)	Osigurač
FG*	Priključnica (uzemljenje okvira)
H*	Kabelski svežanj
H*P, LED*, V*L	Upravljačko svjetlo, svjetleća dioda
HAP	Svjetleća dioda (prikaz rada-zeleno)
HIGH VOLTAGE	Visoki napon
IES	Osjetnik pametno oko (Intelligent eye)
IPM*	Pametni modul napajanja
K*R, KCR, KFR, KHuR, K*M	Magnetski relej
L	Faza
L*	Zavojnica
L*R	Reaktor
M*	Koračni motor
M*C	Motor kompresora
M*F	Motor ventilatora
M*P	Motor odvodne pumpe
M*S	Motor lamela
MR*, MRCW*, MRM*, MRN*	Magnetski relej
N	Neutralna
n=*, N=*	Broj prolaza kroz feritnu jezgru
PAM	Modulacija amplitudom pulsa
PCB*	Tiskana pločica
PM*	Modul napajanja
PS	Uključivanje električnog napajanja
PTC*	PTC termistor
Q*	Bipolarni tranzistor s izoliranom upravljačkom elektrodom (IGBT)
Q*DI	Strujni zaštitni prekidač - FID
Q*L	Zaštita od preopterećenja
Q*M	Termo-sklopka
R*	Otpornik
R*T	Termistor
RC	Prijemnik
S*C	Sklopka ograničenja
S*L	Sklopka s plovkom
S*NPH	Osjetnik tlaka (visokog)
S*NPL	Osjetnik tlaka (niskog)
S*PH, HPS*	Tlačna sklopka (visoki)
S*PL	Tlačna sklopka (niski)
S*T	Termostat
S*RH	Osjetnik vlage
S*W, SW*	Sklopka za uključivanje
SA*, F1S	Odvodnik prenapona
SR*, WLU	Prijemnik signala
SS*	Sklopka za odabir
SHEET METAL	Pločica učvršćenja redne stezaljke
T*R	Transformator
TC, TRC	Odašiljač
V*, R*V	Varistor
V*R	Diodni most
WRC	Bežični daljinski upravljač
X*	Stezaljka
X*M	Redna stezaljka (blok)
Y*E	Vodič za zavojnicu elektroničkog ekspanzionog ventila
Y*R, Y*S	Svitak prekretnog elektromagnetskog ventila
Z*C	Feritna jezgra
ZF, Z*F	Filtar šuma

Simbol	Značenje
A*P	Tiskana pločica
BS*	Tipkalo uključeno/isključeno, sklopka rada
BZ, H*C	Zvučnik
C*	Kondenzator
AC*, CN*, E*, HA*, HE*, HL*, HN*, HR*, MR*_A, MR*_B, S*, U, V, W, X*A, K*R_*	Priključak, priključnica

Copyright 2017 Daikin

DAIKIN INDUSTRIES CZECH REPUBLIC s.r.o.
U Nové Hospody 1/1155, 301 00 Plzeň Skvrňany, Czech Republic

DAIKIN EUROPE N.V.
Zandvoordestraat 300, B-8400 Oostende, Belgium

4P456962-1E 2019.08